MASSBILD

Obere Laufschiene

Serie 150 P

2–schienig
Schnitt durch Schiebeflügel
Schiebeflügel aussen
Glas 46mm

01.10.2013

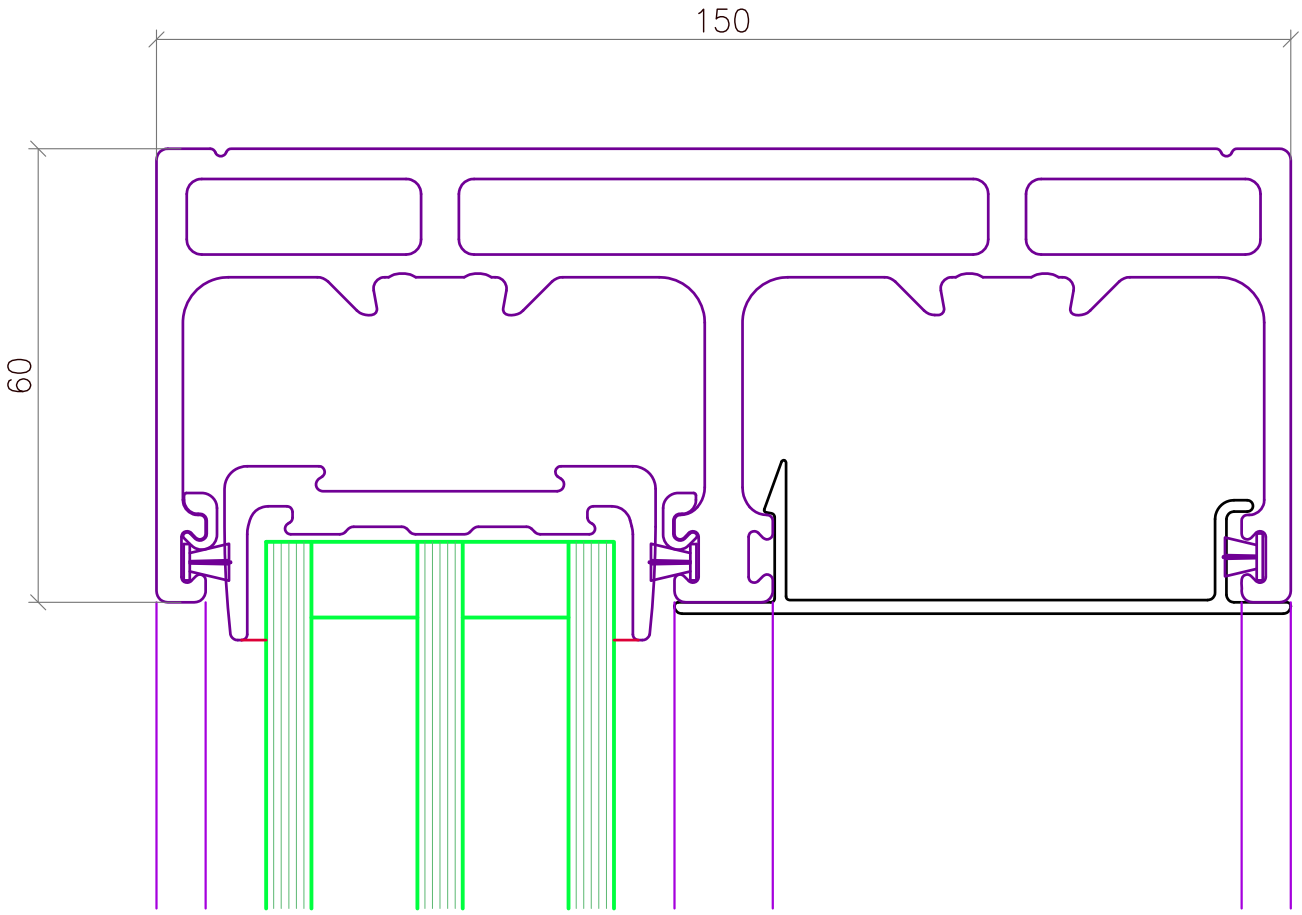

10. 2013 Ein Produkt der SOREG AG www.soreg.com Aenderungen vorbehalten

MASSBILD

Untere Laufschiene

Serie 150 P

2–schienig
Schnitt durch Schiebeflügel
Schiebeflügel aussen
Glas 46mm

01.10.2013

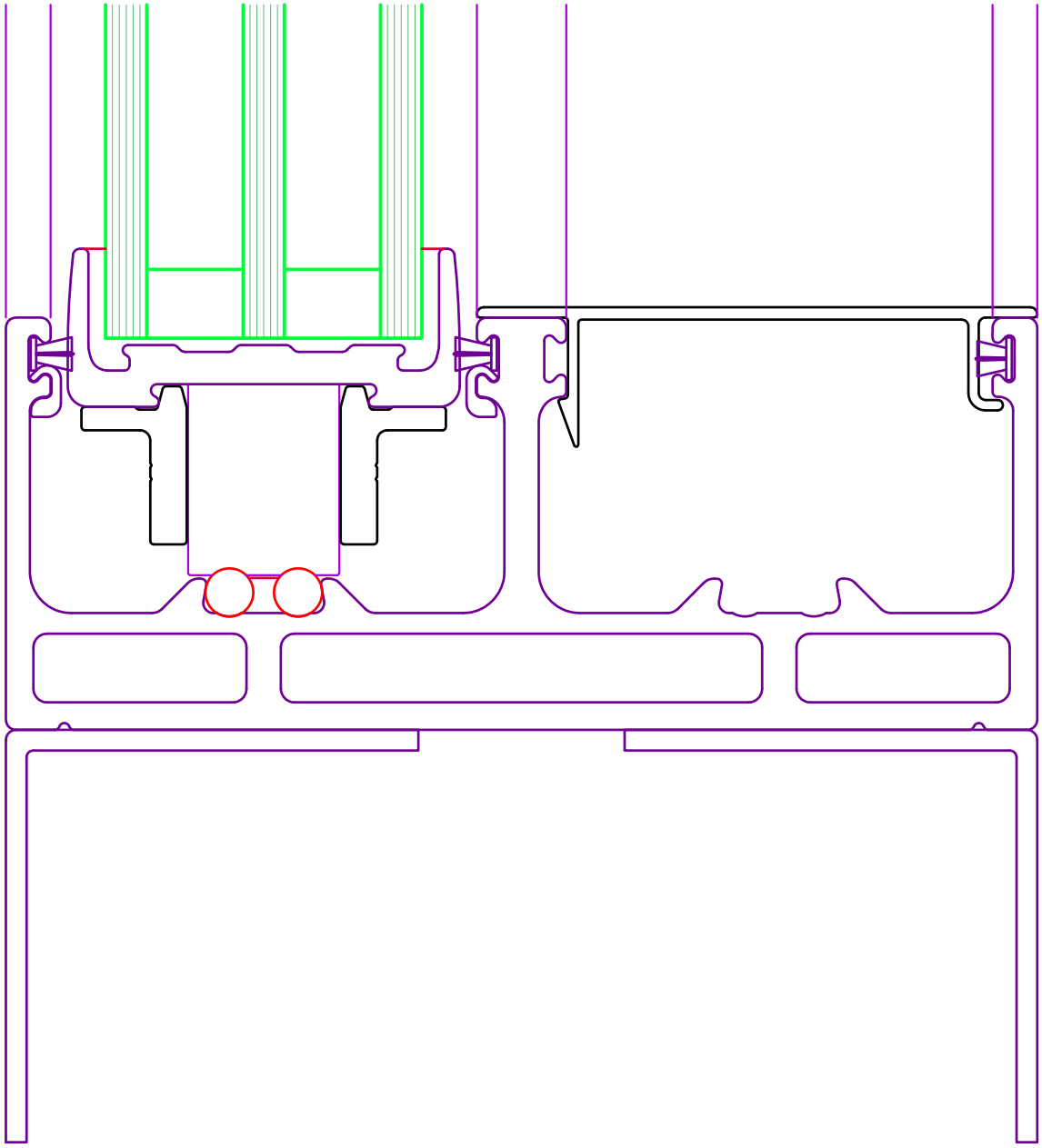

10. 2013 Ein Produkt der SOREG AG www.soreg.com Aenderungen vorbehalten

MASSBILD

Obere Laufschiene

Serie 150 P

2–schienig
Schnitt durch Festteil
Festteil innen
Glas 46mm

01.10.2013

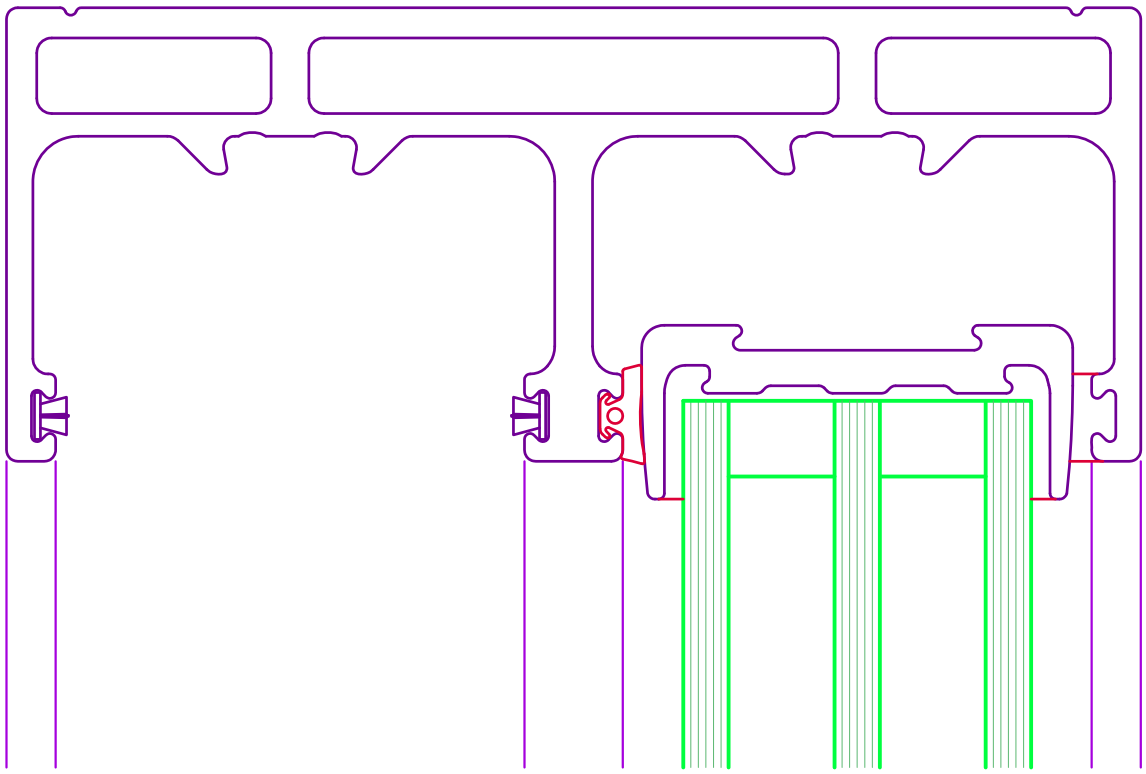

10. 2013 Ein Produkt der SOREG AG www.soreg.com Aenderungen vorbehalten

MASSBILD

Serie 150 P

01.10.2013

Untere Laufschiene

2-schienig
Schnitt durch Festteil
Festteil innen
Glas 46mm

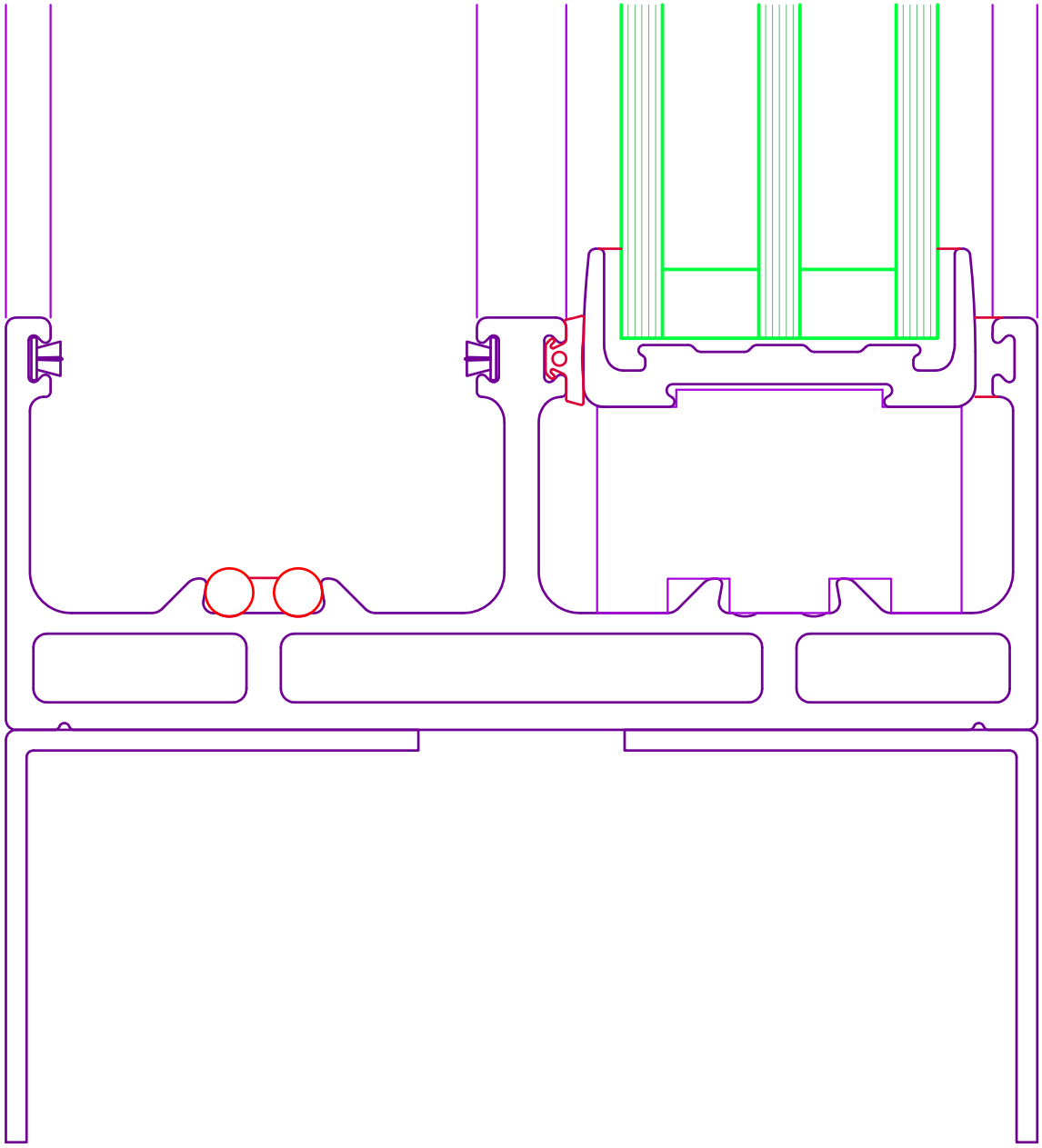

10. 2013 Ein Produkt der SOREG AG www.soreg.com Aenderungen vorbehalten

MASSBILD

Serie 150 P

01.10.2013

Obere Laufschiene

1–schienig
Schnitt durch Schiebeflügel
Glas 46mm

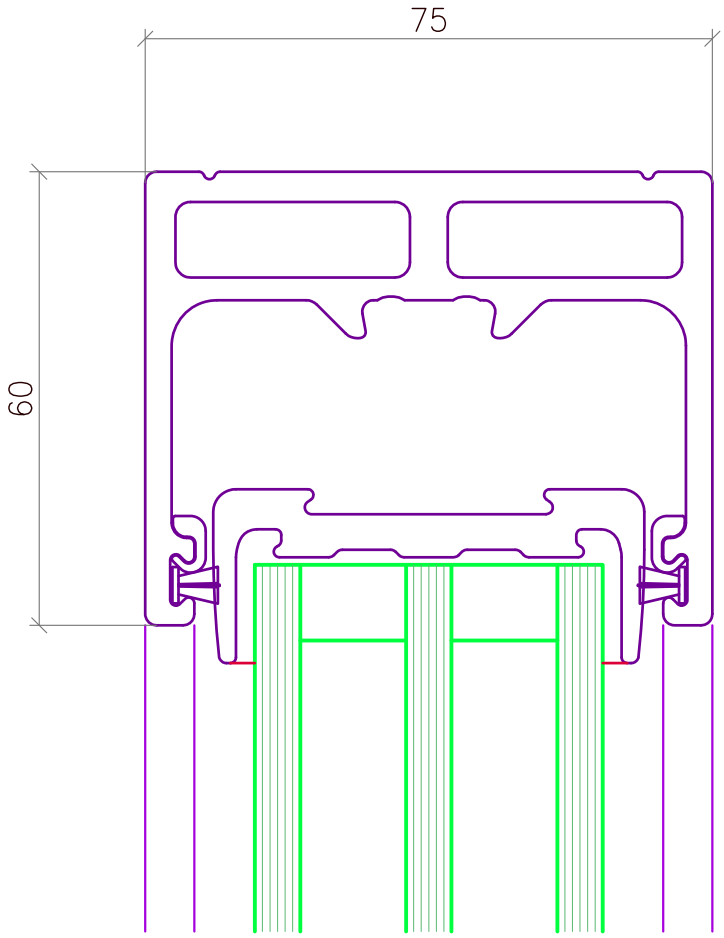

10. 2013 Ein Produkt der SOREG AG www.soreg.com Aenderungen vorbehalten

MASSBILD

Serie 150 P

01.10.2013

Untere Laufschiene

1–schienig
Schnitt durch Schiebeflügel
Glas 46mm

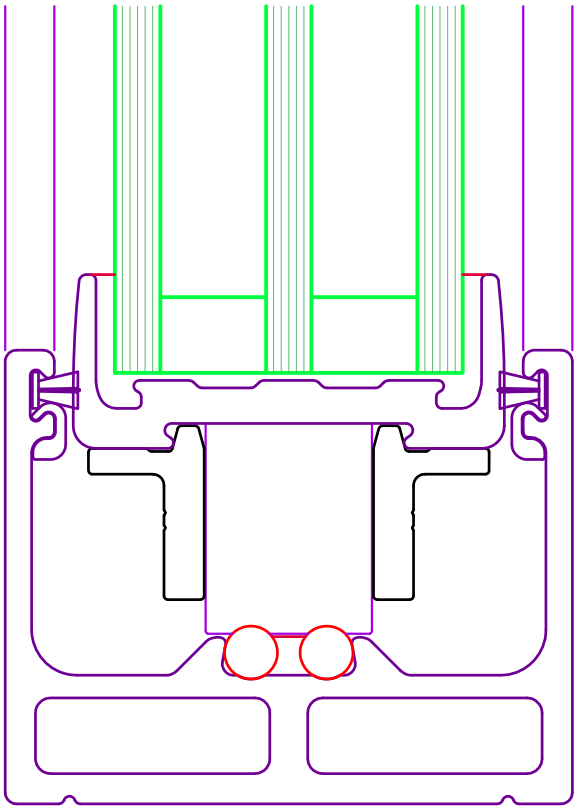

10. 2013 Ein Produkt der SOREG AG www.soreg.com Aenderungen vorbehalten

MASSBILD

Obere Laufschiene

Serie 150 P

1–schienig
Schnitt durch Festteil
Glas 46mm

01.10.2013

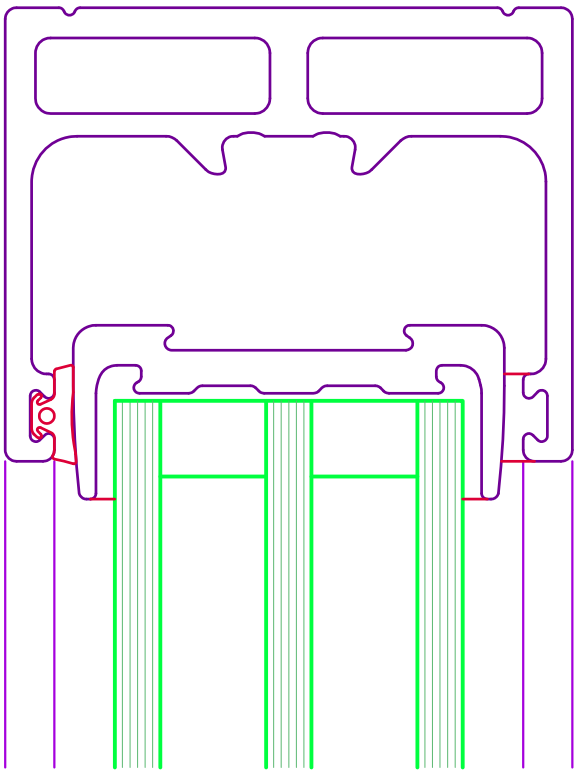

10. 2013 Ein Produkt der SOREG AG www.soreg.com Aenderungen vorbehalten

MASSBILD

Serie 150 P

01.10.2013

Untere Laufschiene

1–schienig
Schnitt durch Festteil
Glas 46mm

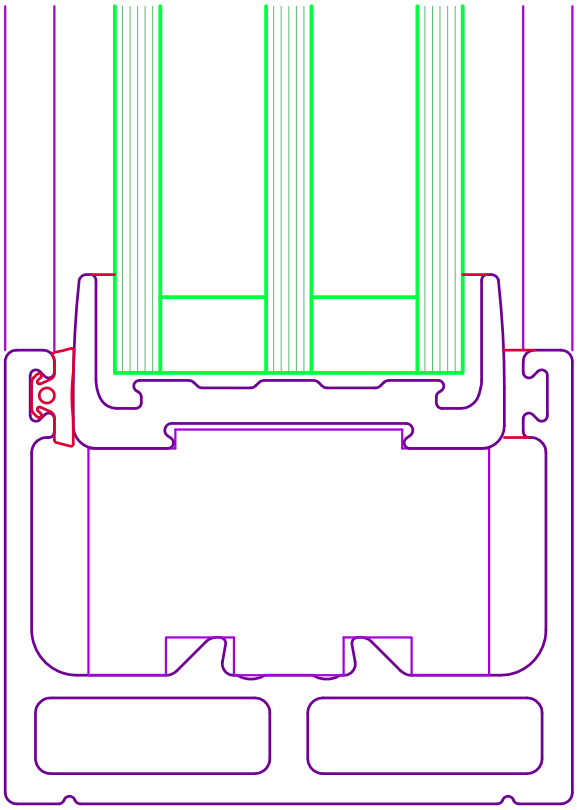

10. 2013 Ein Produkt der SOREG AG www.soreg.com Aenderungen vorbehalten

MASSBILD

Serie 150 P

01.10.2013

Obere Laufschiene

3–schienig
Schnitt durch Schiebeflügel
Schiebeflügel aussen und mittig
Glas 46mm

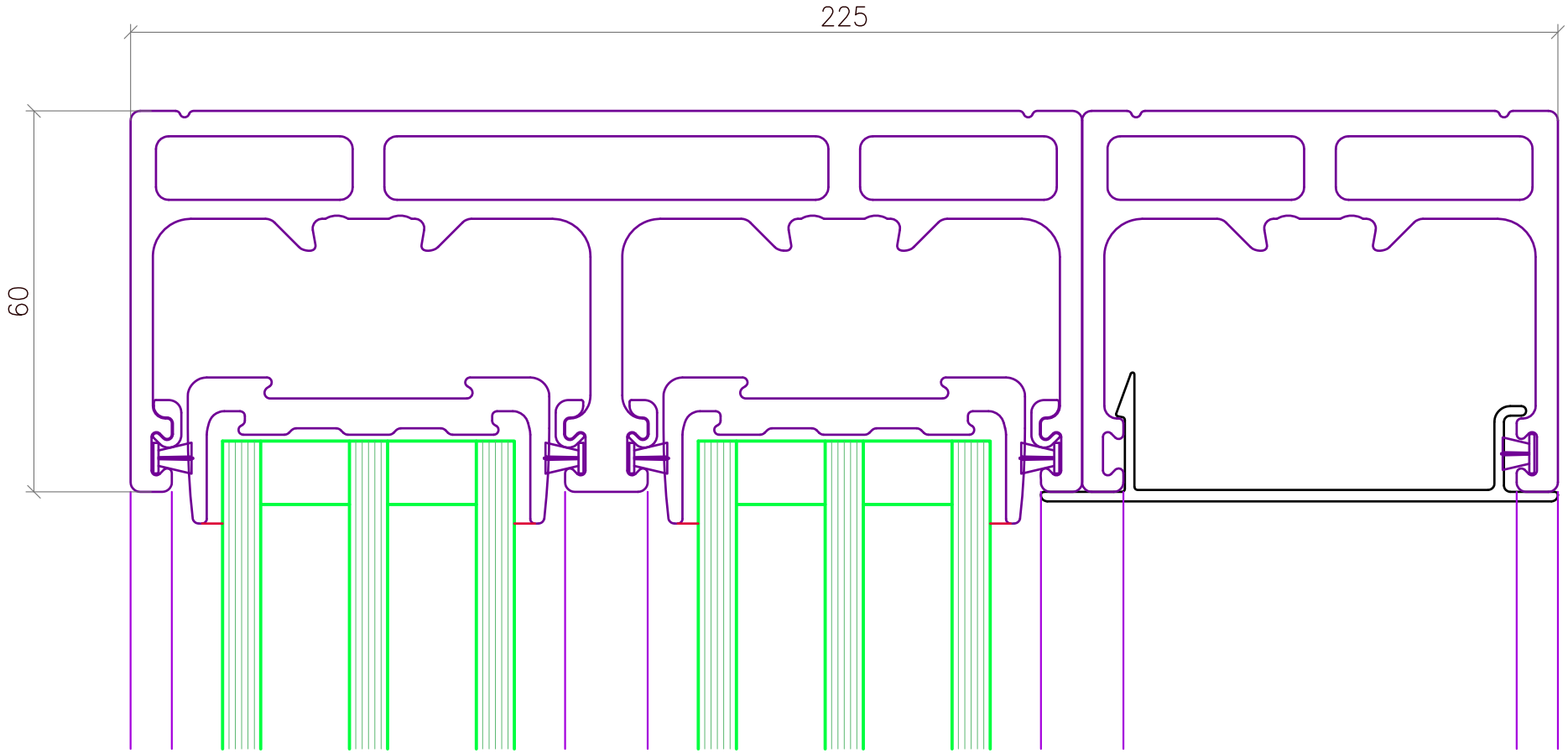

10. 2013 Ein Produkt der Alu–System AG www.alusystem.info Aenderungen vorbehalten

MASSBILD

Untere Laufschiene

Serie 150 P

3–schienig
Schnitt durch Schiebeflügel
Schiebeflügel aussen und mittig
Glas 46mm

01.10.2013

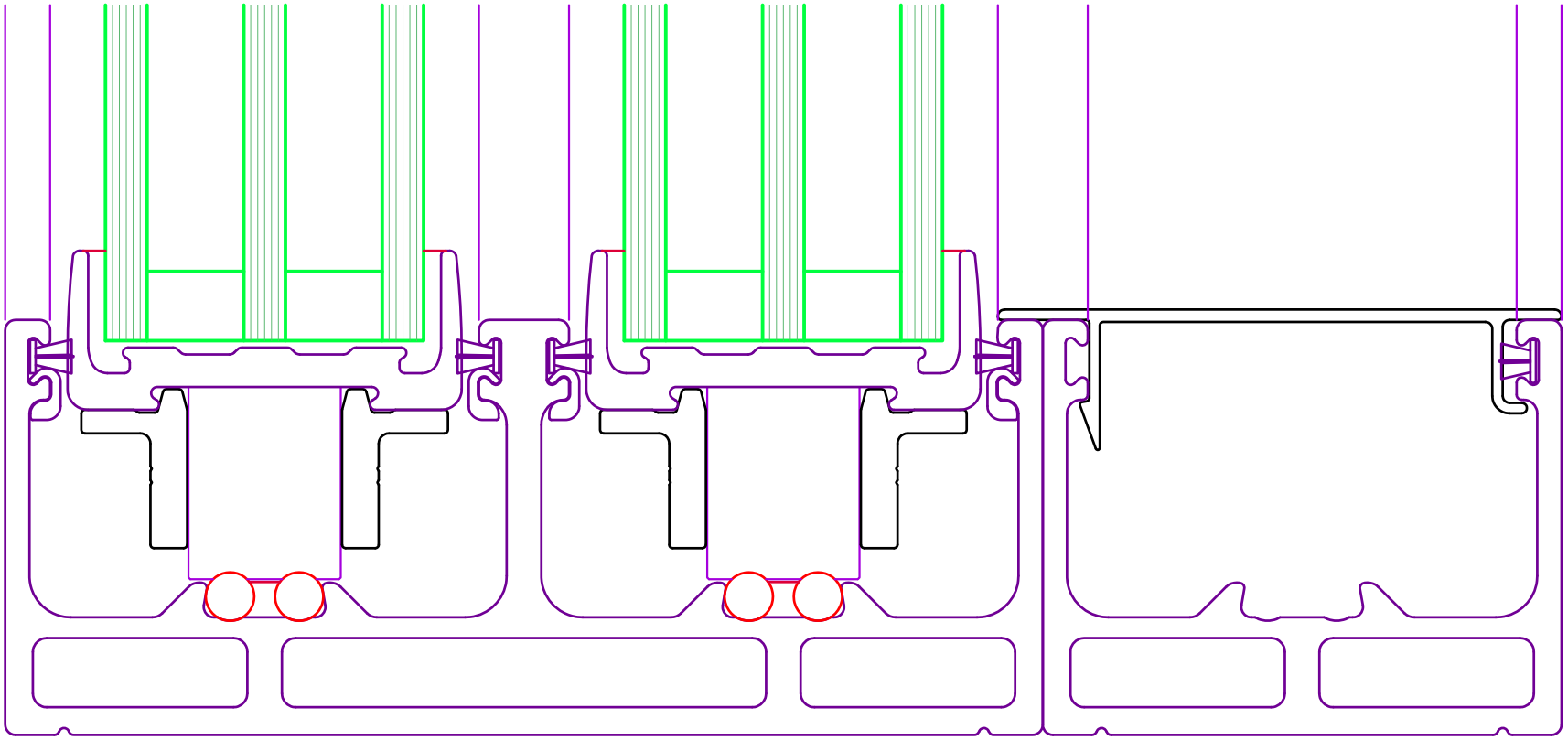

10. 2013 Ein Produkt der Alu–System AG www.alusystem.info Aenderungen vorbehalten

MASSBILD

2–schienig

Serie 150 P

Festteil
an Blendrahmen
Festteil innen
Glas 46mm

01.10.2013

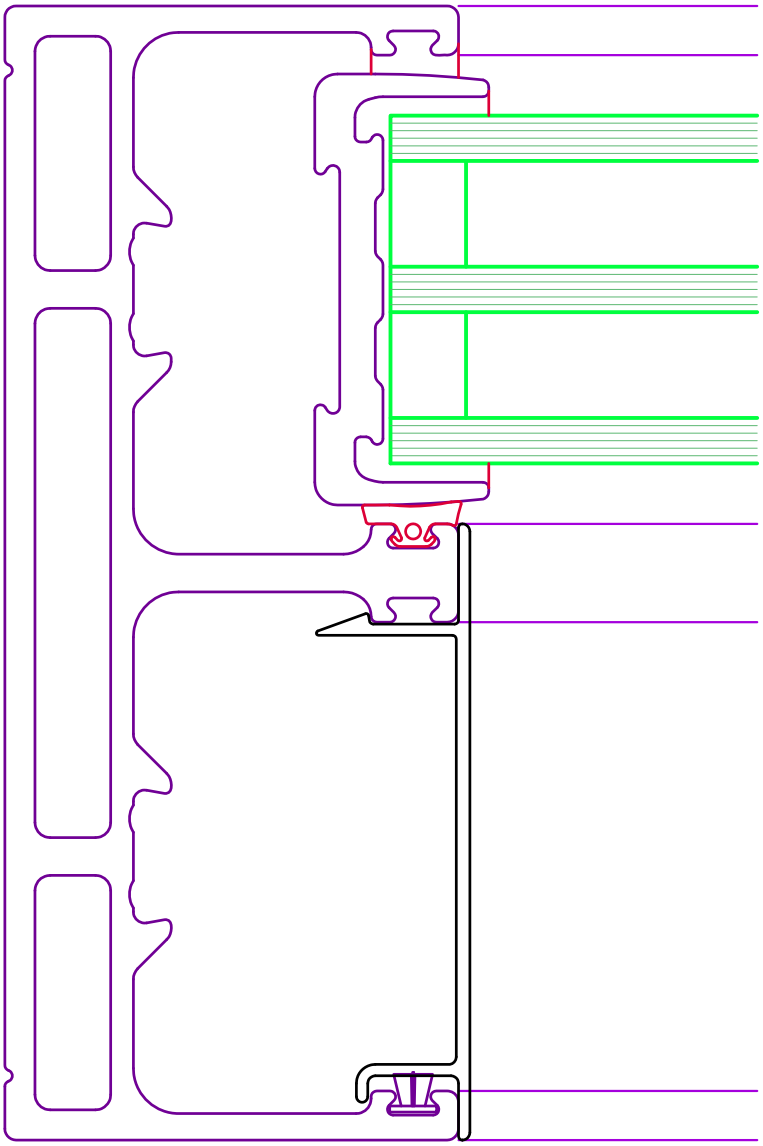

10. 2013 Ein Produkt der SOREG AG www.soreg.com Aenderungen vorbehalten

MASSBILD

Serie 150 P

01.10.2013

2–schienig

Labyrinthstoss
U–förmig
Glas 46mm

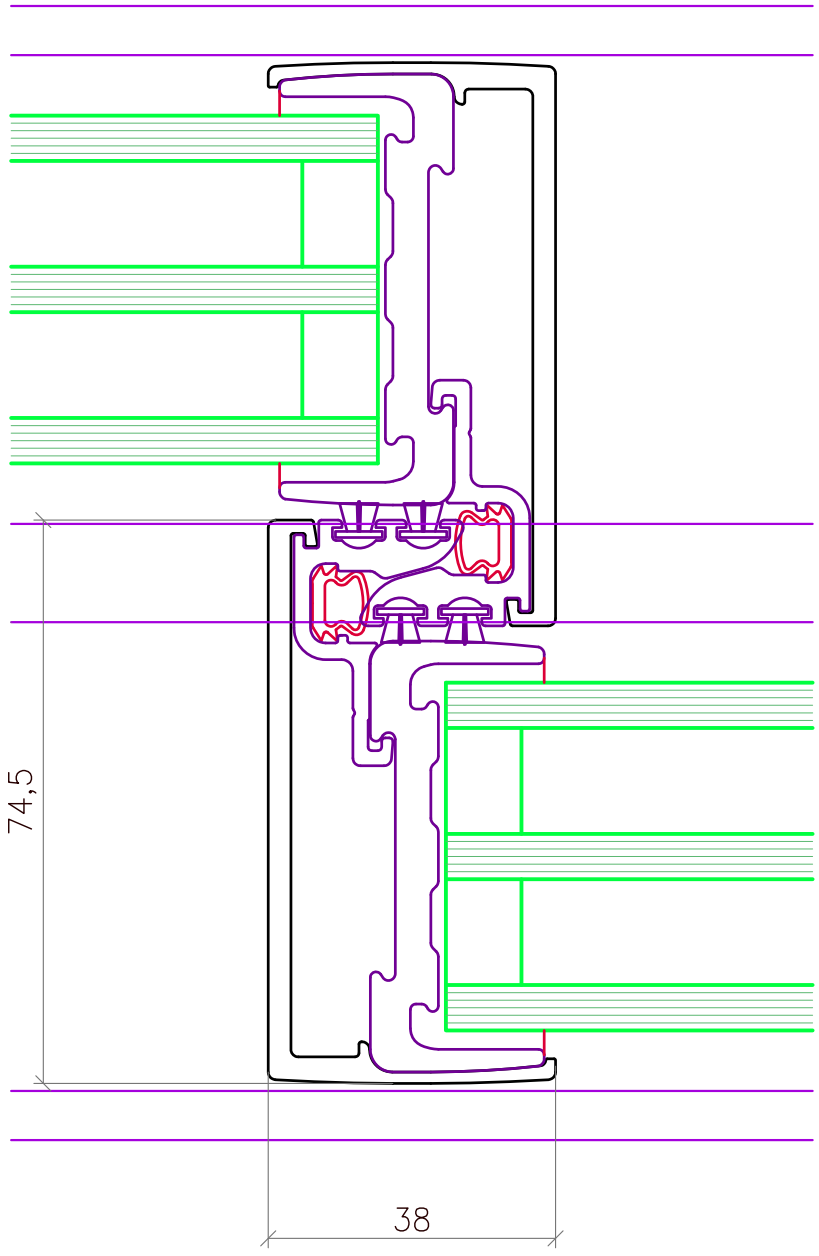

10. 2013 Ein Produkt der SOREG AG www.soreg.com Aenderungen vorbehalten

MASSBILD

Serie 150 P

01.10.2013

2–schienig

Labyrinthstoss verstärkt
U–förmig
Glas 46mm

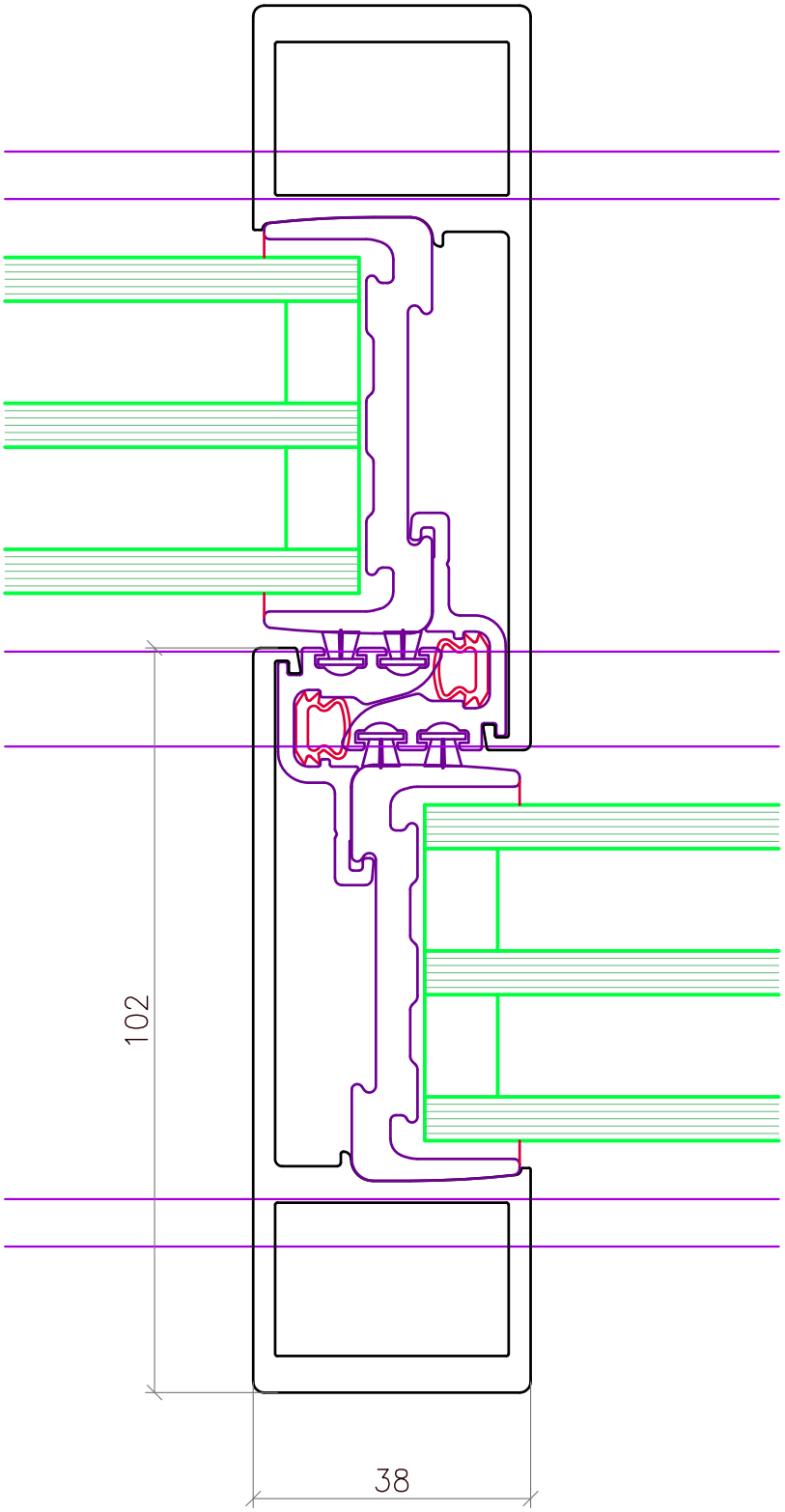

10. 2013 Ein Produkt der SOREG AG www.soreg.com Aenderungen vorbehalten

MASSBILD

2–schienig

Serie 150 P

Labyrinthstoss stark verstärkt
U–förmig

01.10.2013

Glas 46mm

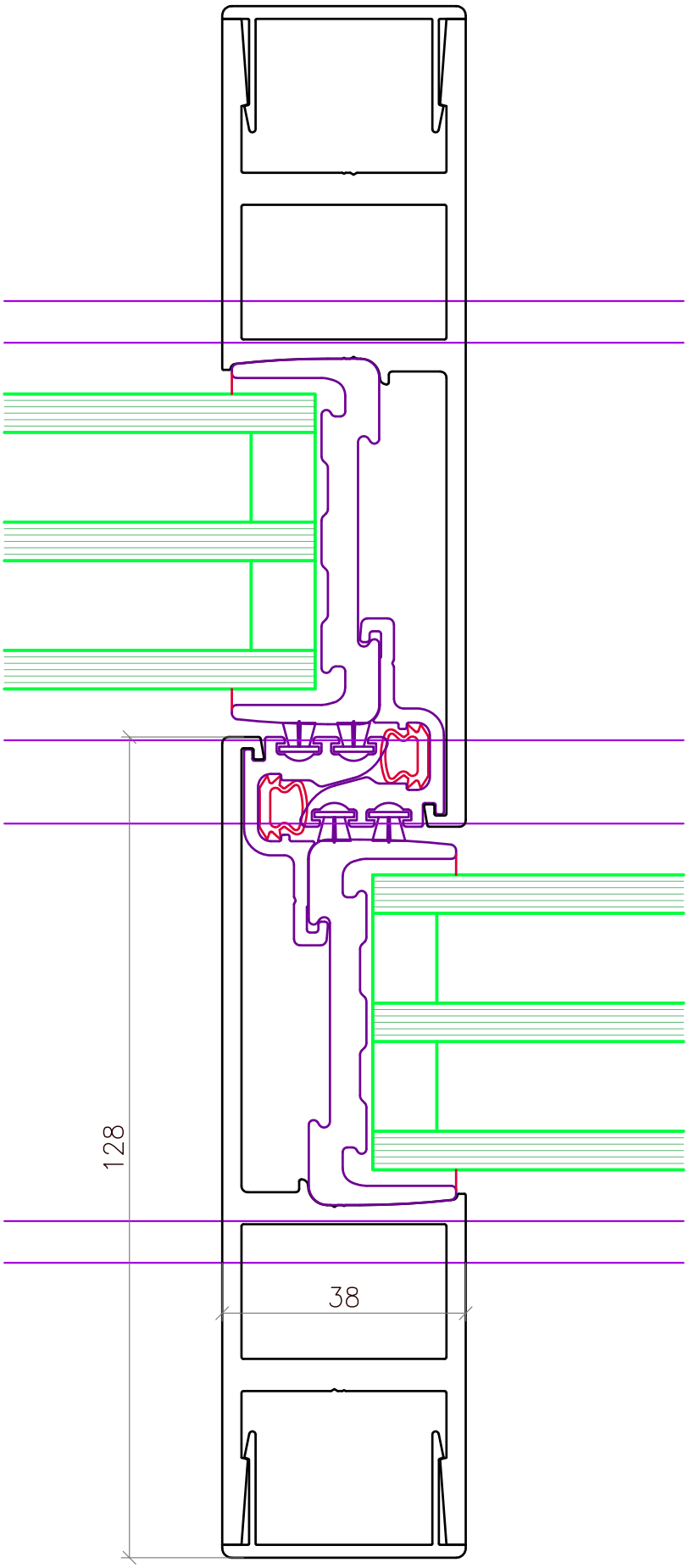

10. 2013 Ein Produkt der SOREG AG www.soreg.com Aenderungen vorbehalten

MASSBILD

Serie 150 P

01.10.2013

2–schienig

Labyrinthstoss
Z–förmig
Glas 46mm

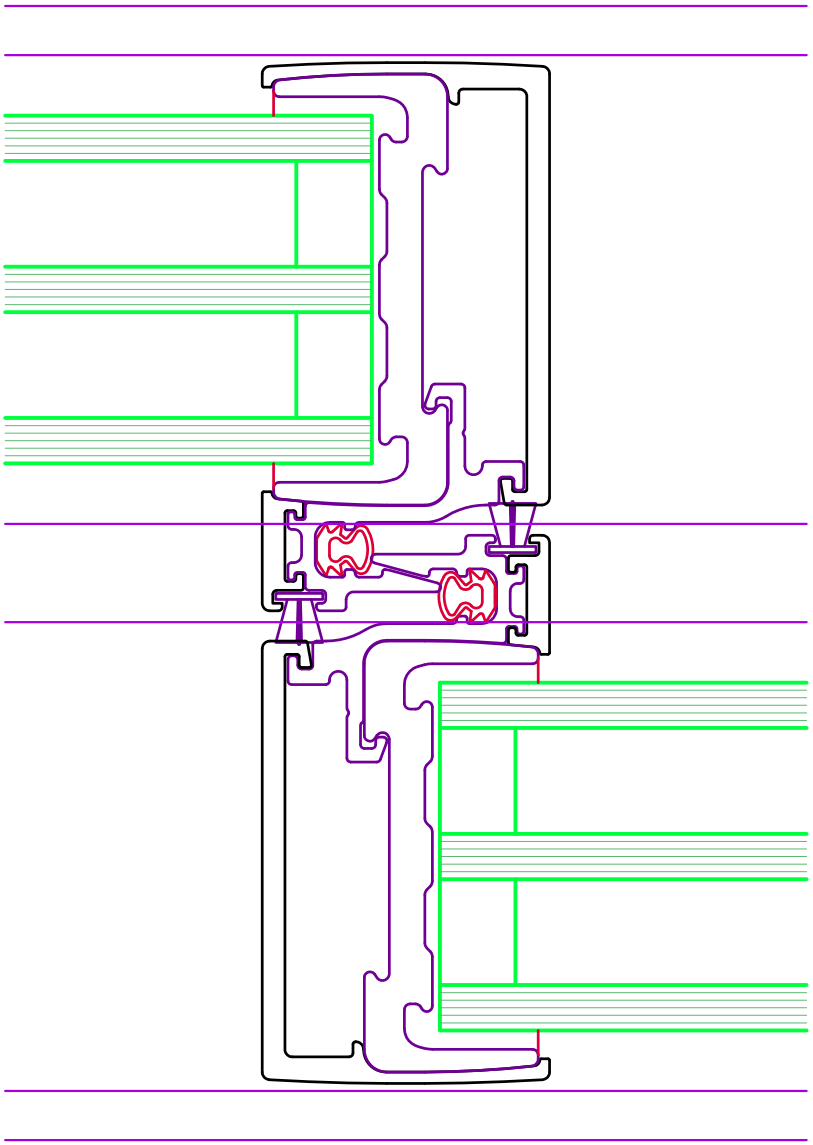

10. 2013 Ein Produkt der SOREG AG www.soreg.com Aenderungen vorbehalten

MASSBILD

2–schienig

Serie 150 P

Labyrinthstoss verstärkt
Z–förmig

01.10.2013

Glas 46mm

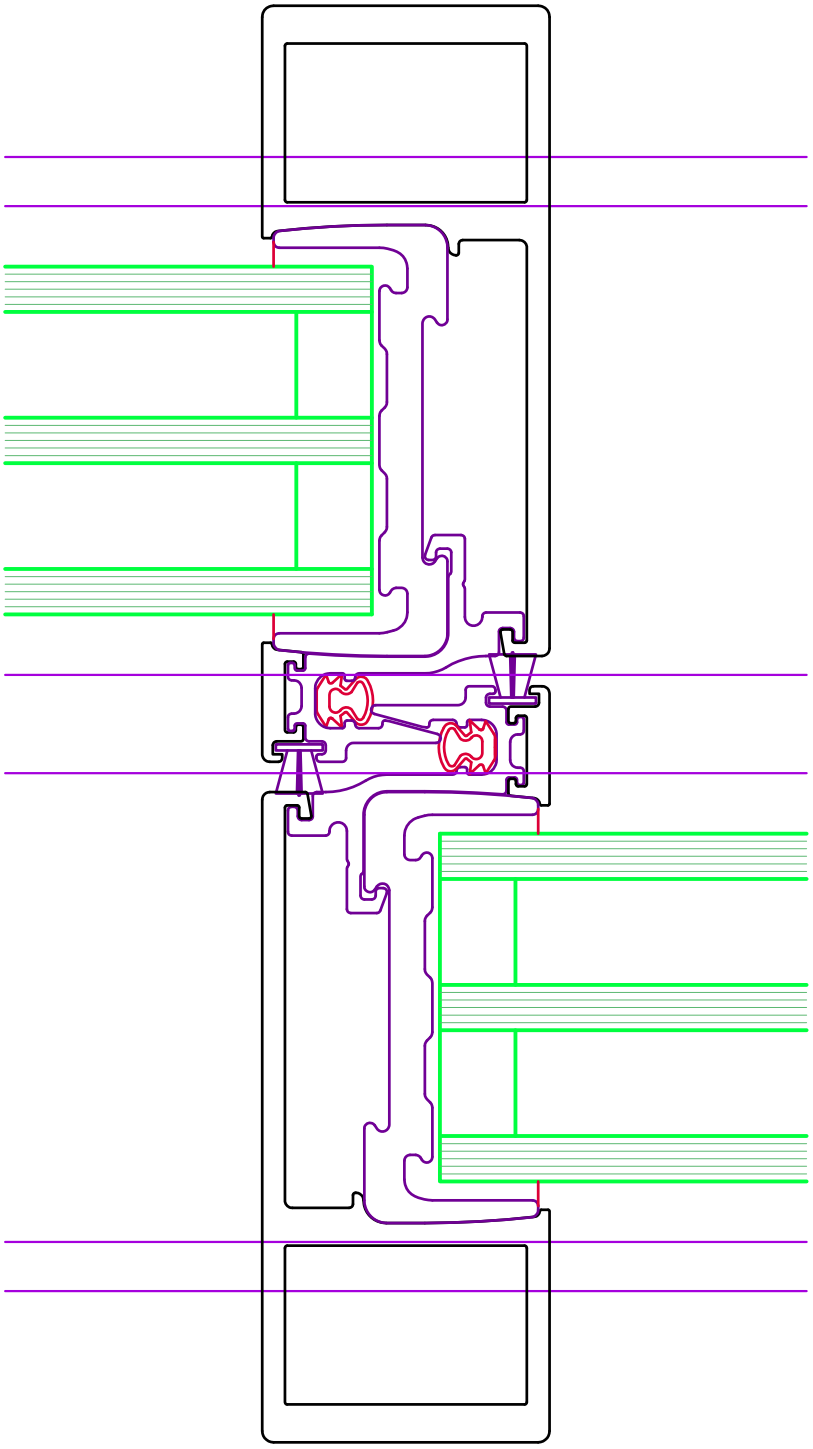

10. 2013 Ein Produkt der SOREG AG www.soreg.com Aenderungen vorbehalten

MASSBILD

2–schienig

Serie 150 P

Labyrinthstoss stark verstärkt
Z–förmig

01.10.2013

Glas 46mm

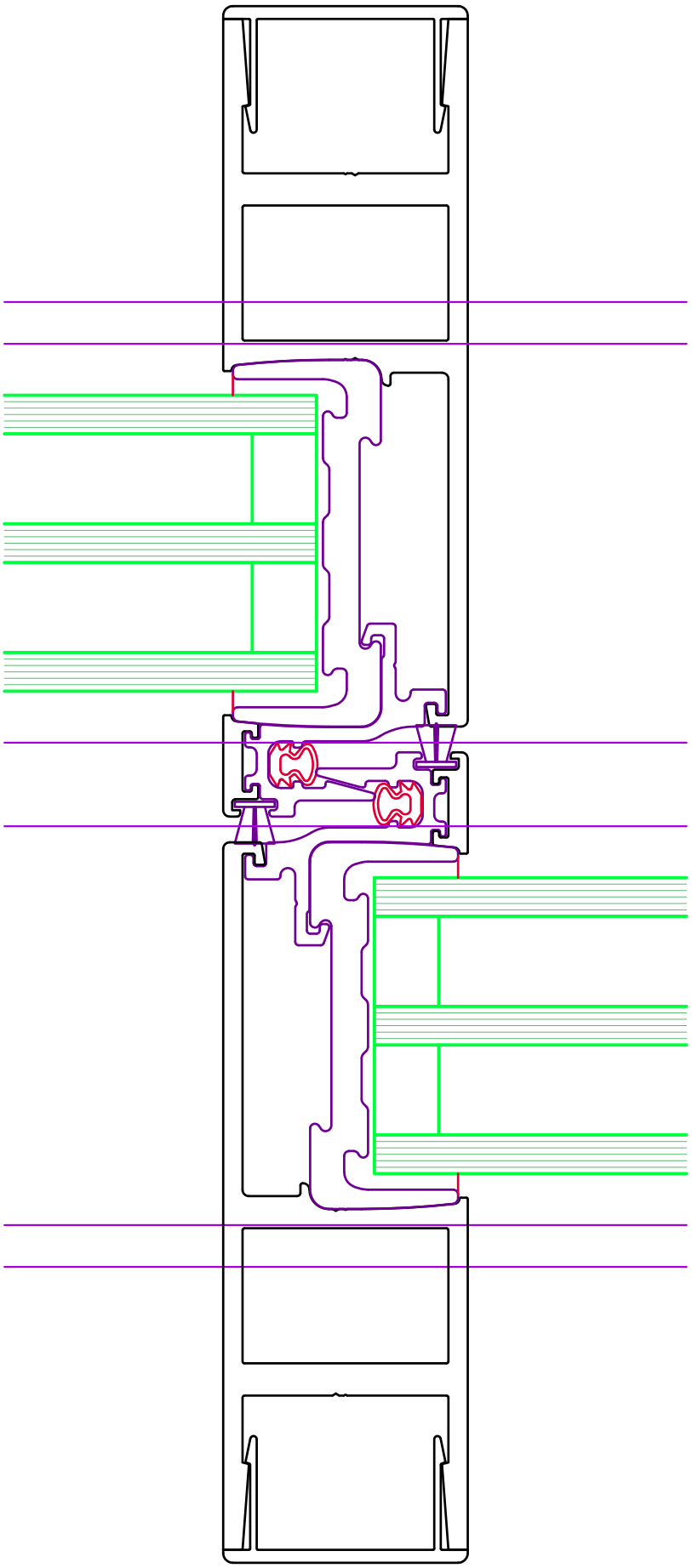

10. 2013 Ein Produkt der SOREG AG www.soreg.com Aenderungen vorbehalten

MASSBILD

2–schienig

Serie 150 P

Labyrinthstoss 26mm
U–förmig
Glas 46mm

01.10.2013

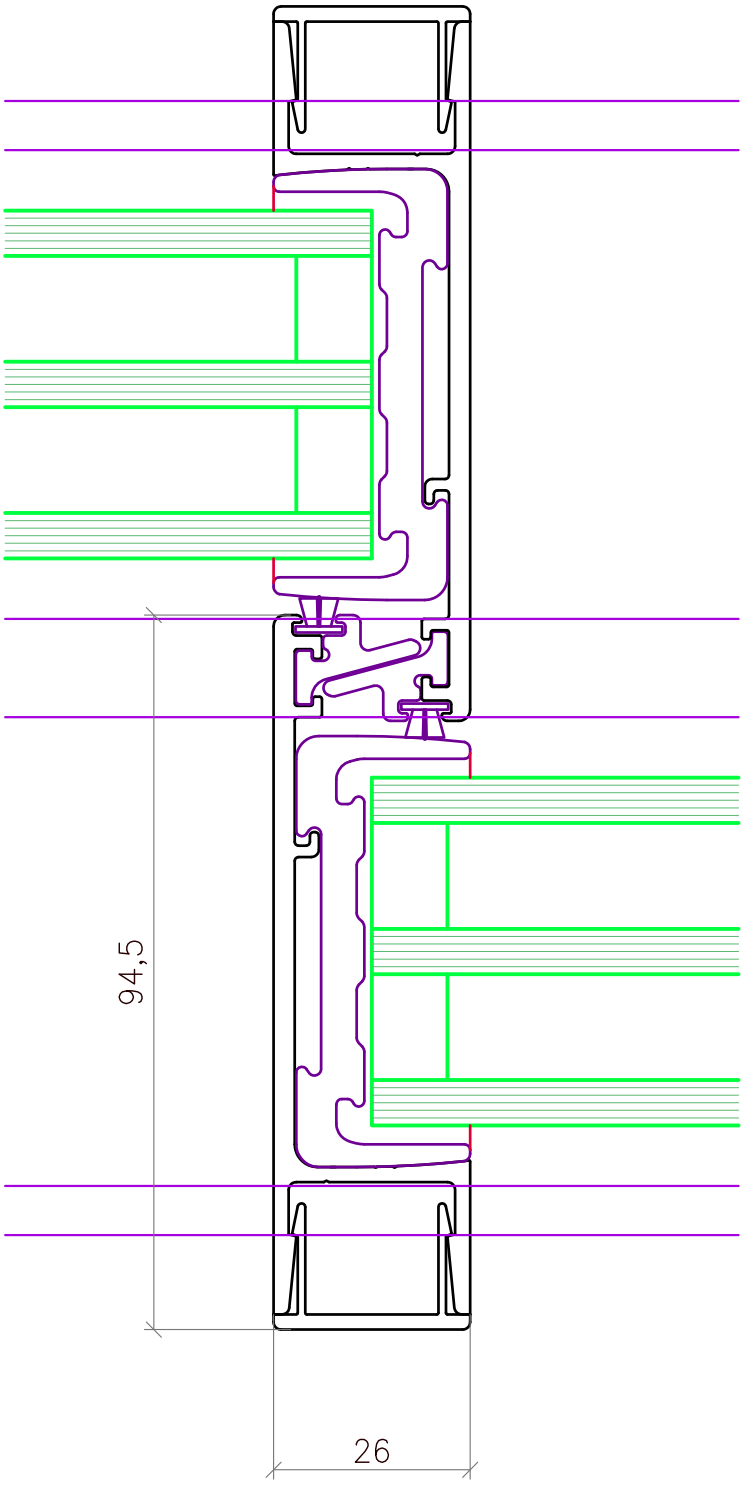

10. 2013 Ein Produkt der SOREG AG www.soreg.com Aenderungen vorbehalten

MASSBILD

2–schienig

Serie 150 P

Labyrinthstoss 26mm verstärkt
U–förmig

01.10.2013

Glas 46mm

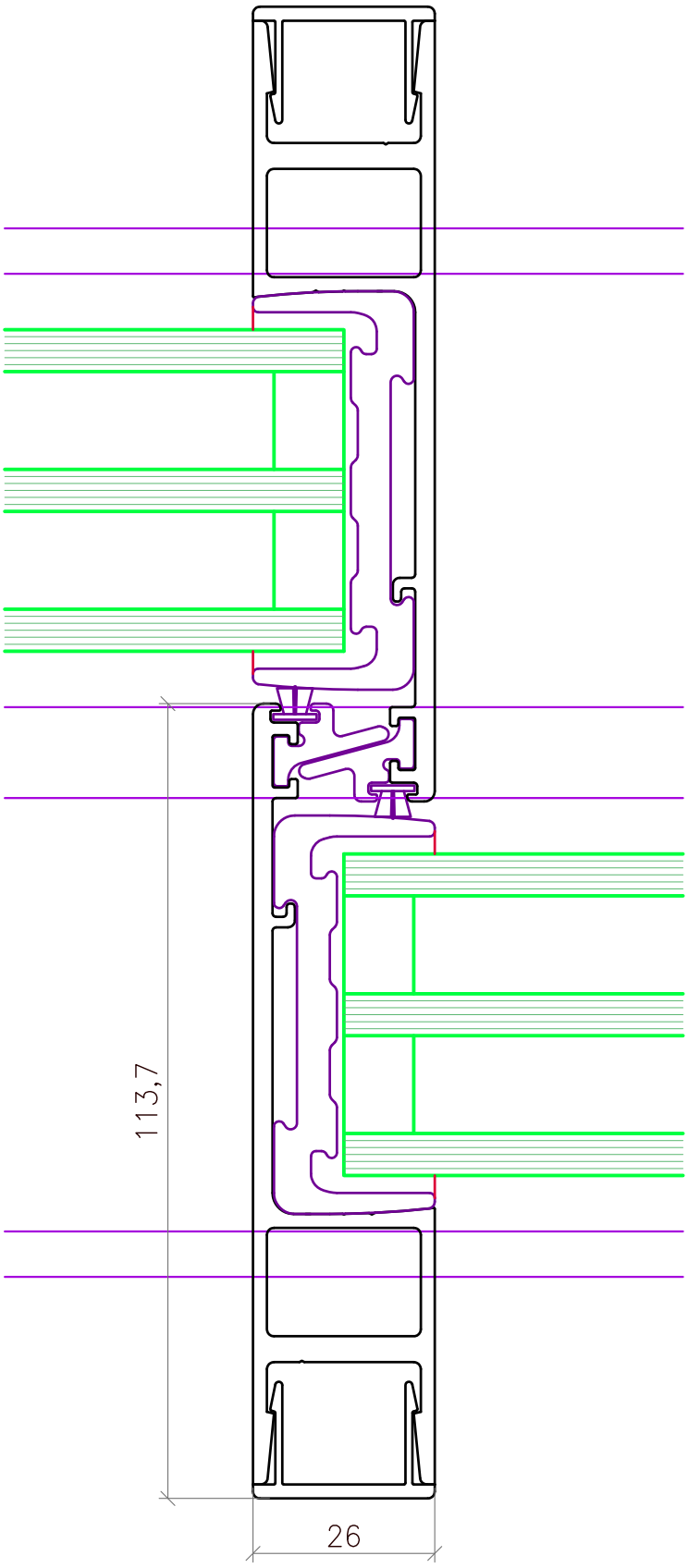

10. 2013 Ein Produkt der SOREG AG www.soreg.com Aenderungen vorbehalten

MASSBILD

2–schienig

Serie 150 P

Schiebeflügel
an Blendrahmen

01.10.2013

Schiebeflügel aussen
mit Verschluss–Einlaufprofil
Glas 46mm

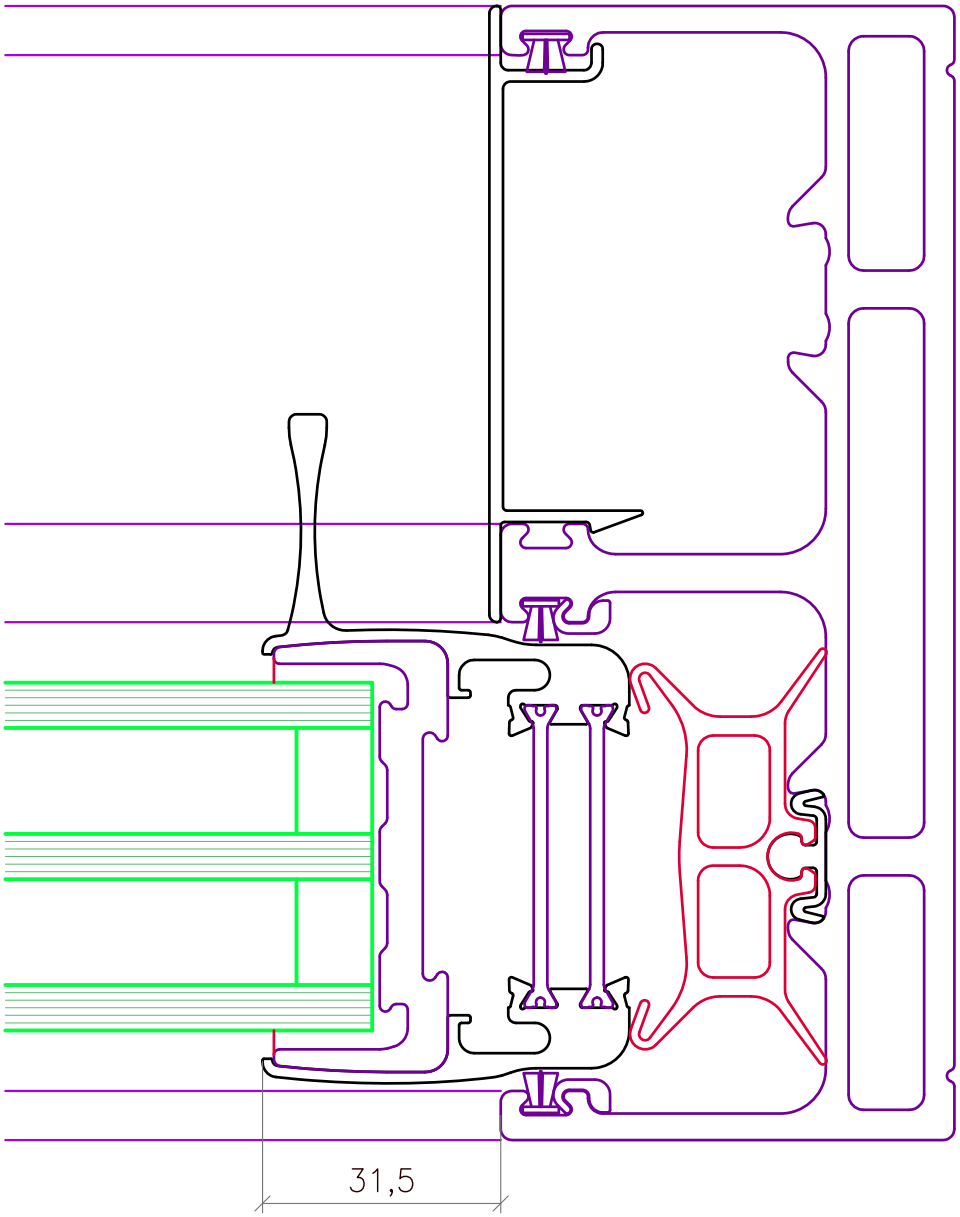

10. 2013 Ein Produkt der SOREG AG www.soreg.com Aenderungen vorbehalten

MASSBILD

2–schienig

Serie 150 P

Schiebeflügel an Blendrahmen
ohne Verschluss

01.10.2013

Schiebeflügel aussen
Glas 46mm

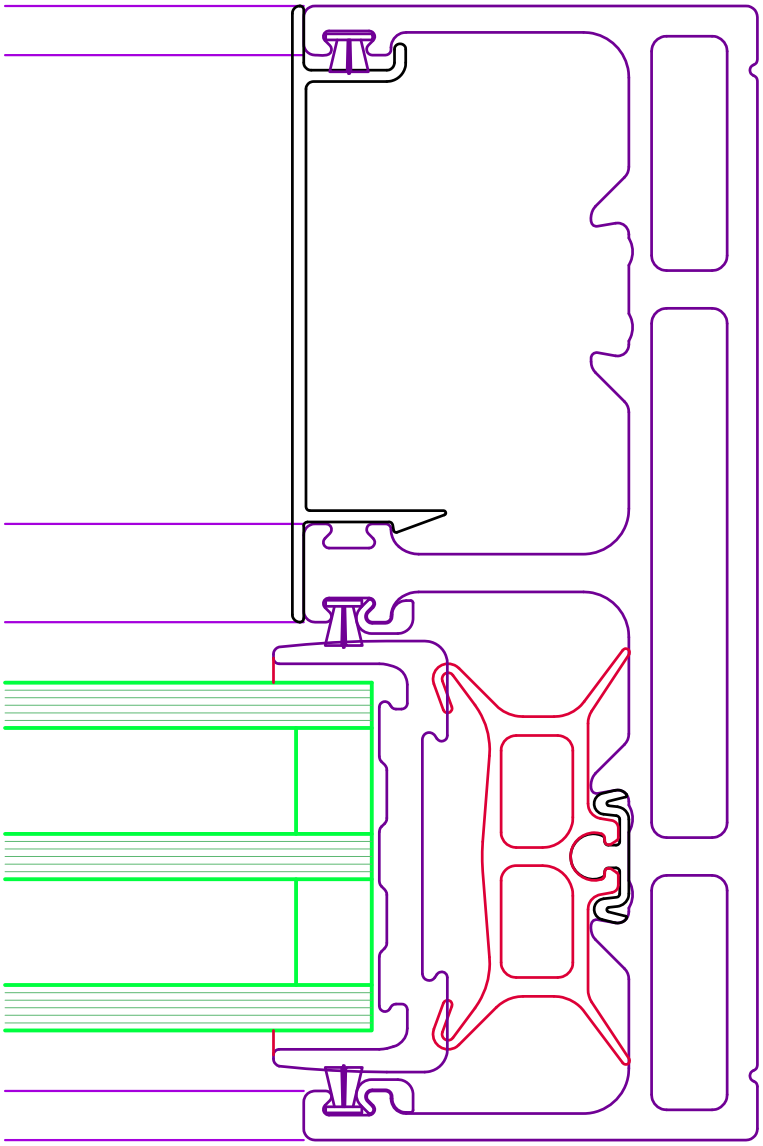

10. 2013 Ein Produkt der SOREG AG www.soreg.com Aenderungen vorbehalten

MASSBILD

2–schienig

Serie 150 P

Schieber gegen Schieber
Schiebeflügel aussen
Griffstege innen
Glas 46mm

01.10.2013

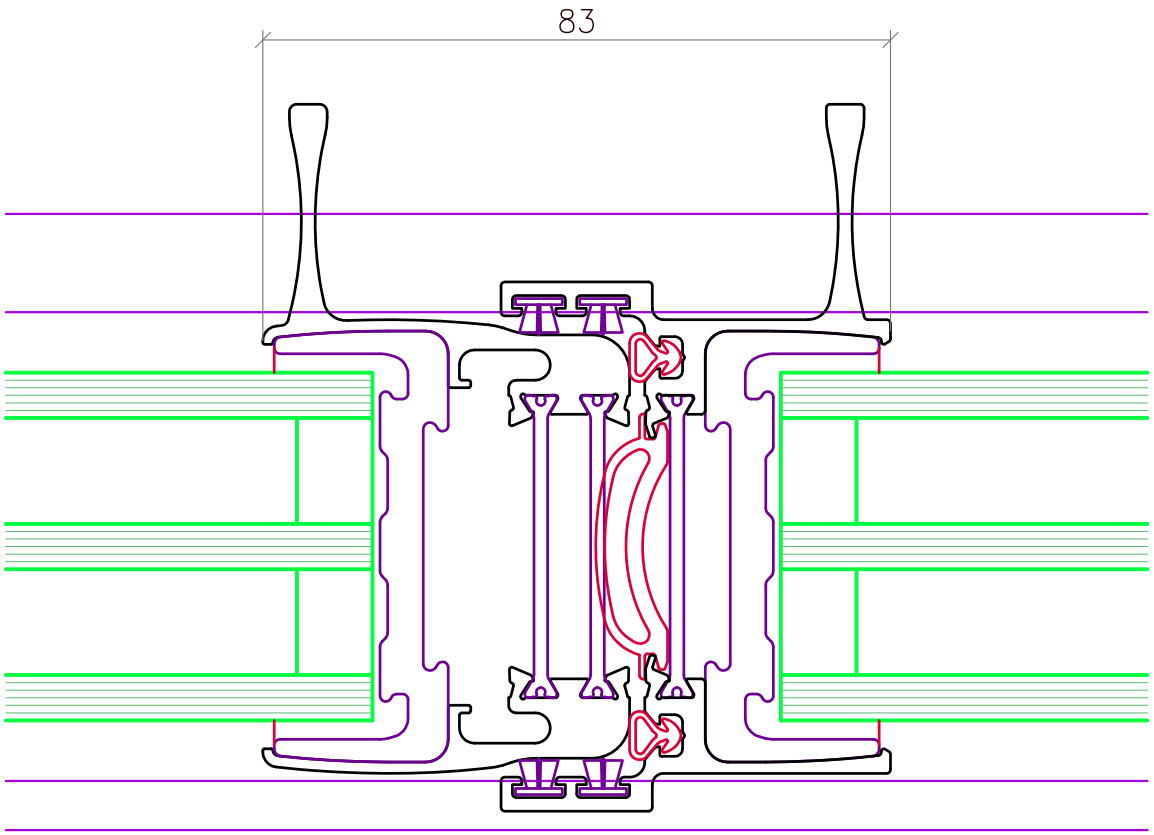

10. 2013 Ein Produkt der SOREG AG www.soreg.com Aenderungen vorbehalten

MASSBILD

2–schienig

Serie 150 P

Schieber gegen Schieber
Schiebeflügel aussen
Griffstege innen
Griffstege aussen verstärkt
Glas 46mm

01.10.2013

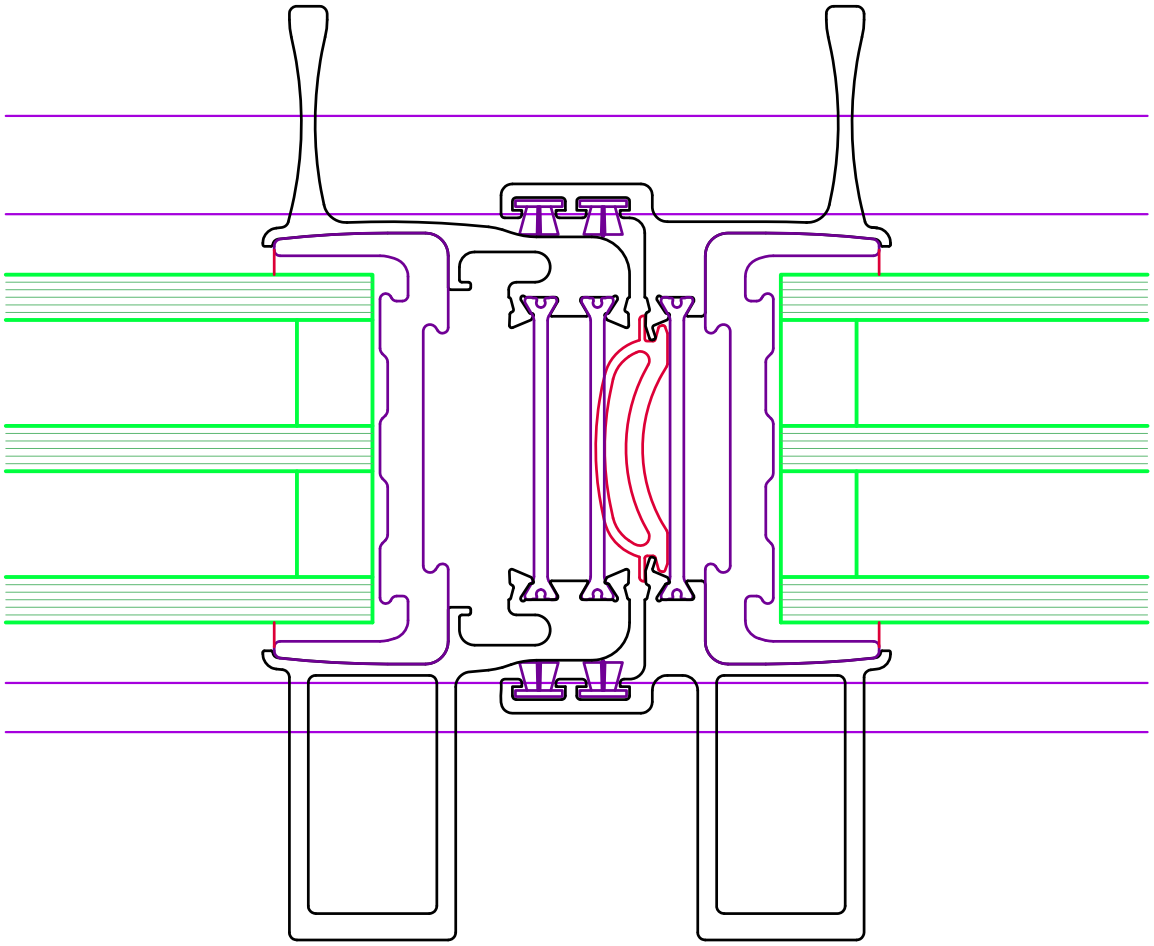

10. 2013 Ein Produkt der SOREG AG www.soreg.com Aenderungen vorbehalten

MASSBILD

Serie 150 P

01.10.2013

Ecke mit Verschlussprofile 90°

Schiebeflügel an
Schiebeflügel oder Festelement
mit Verschluss–Einlaufprofil
Elemente aussen
Glas 46mm

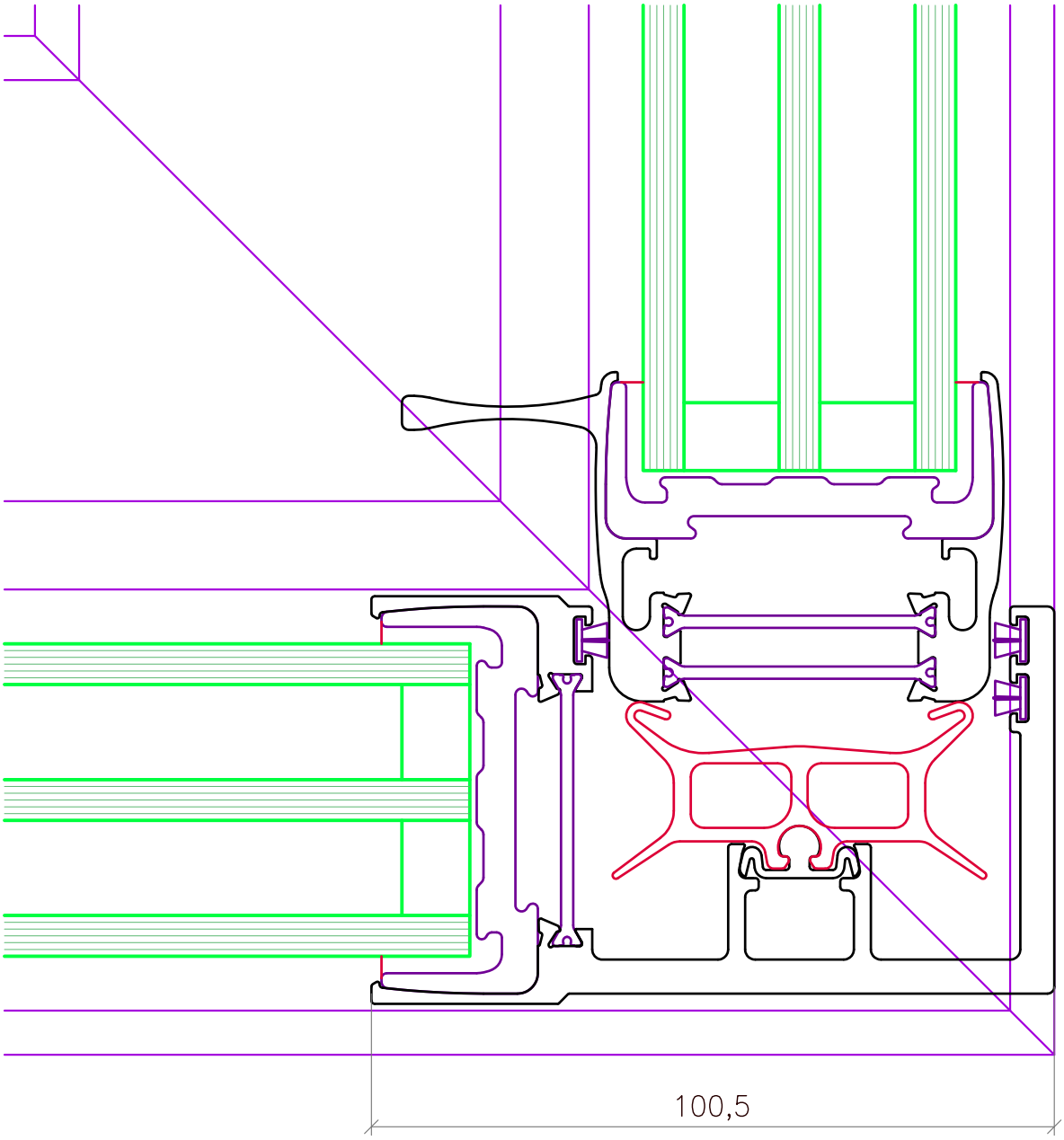

10. 2013 Ein Produkt der SOREG AG www.soreg.com Aenderungen vorbehalten

MASSBILD

Serie 150 P

01.10.2013

Ecke mit Aluminiumwinkel

Festglas aussen
Glas 46mm

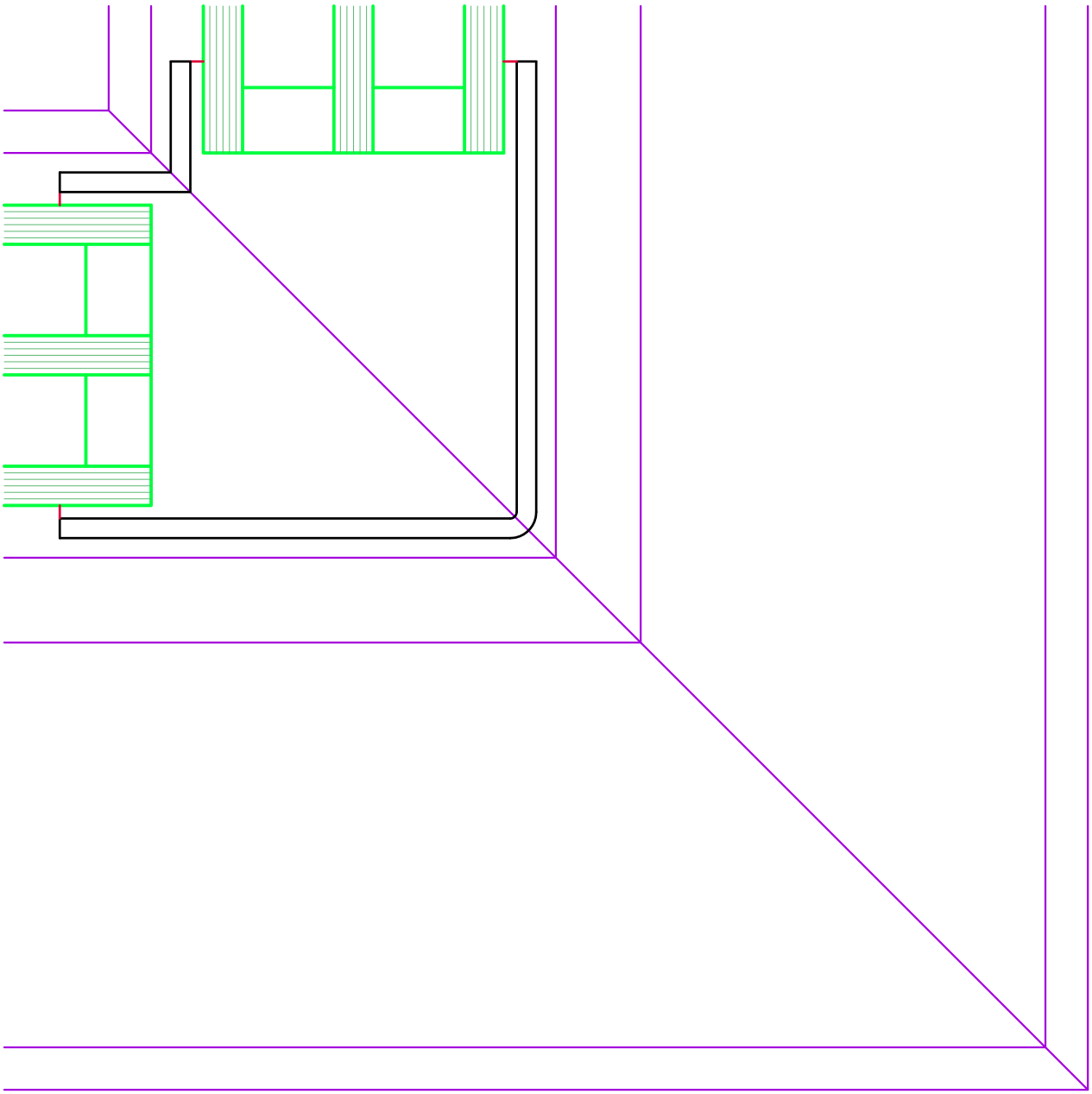

10. 2013 Ein Produkt der SOREG AG www.soreg.com Aenderungen vorbehalten

MASSBILD

Ganzglasecken verschachtelt

Serie 150 P

Festglas aussen
Glas 46mm

01.10.2013

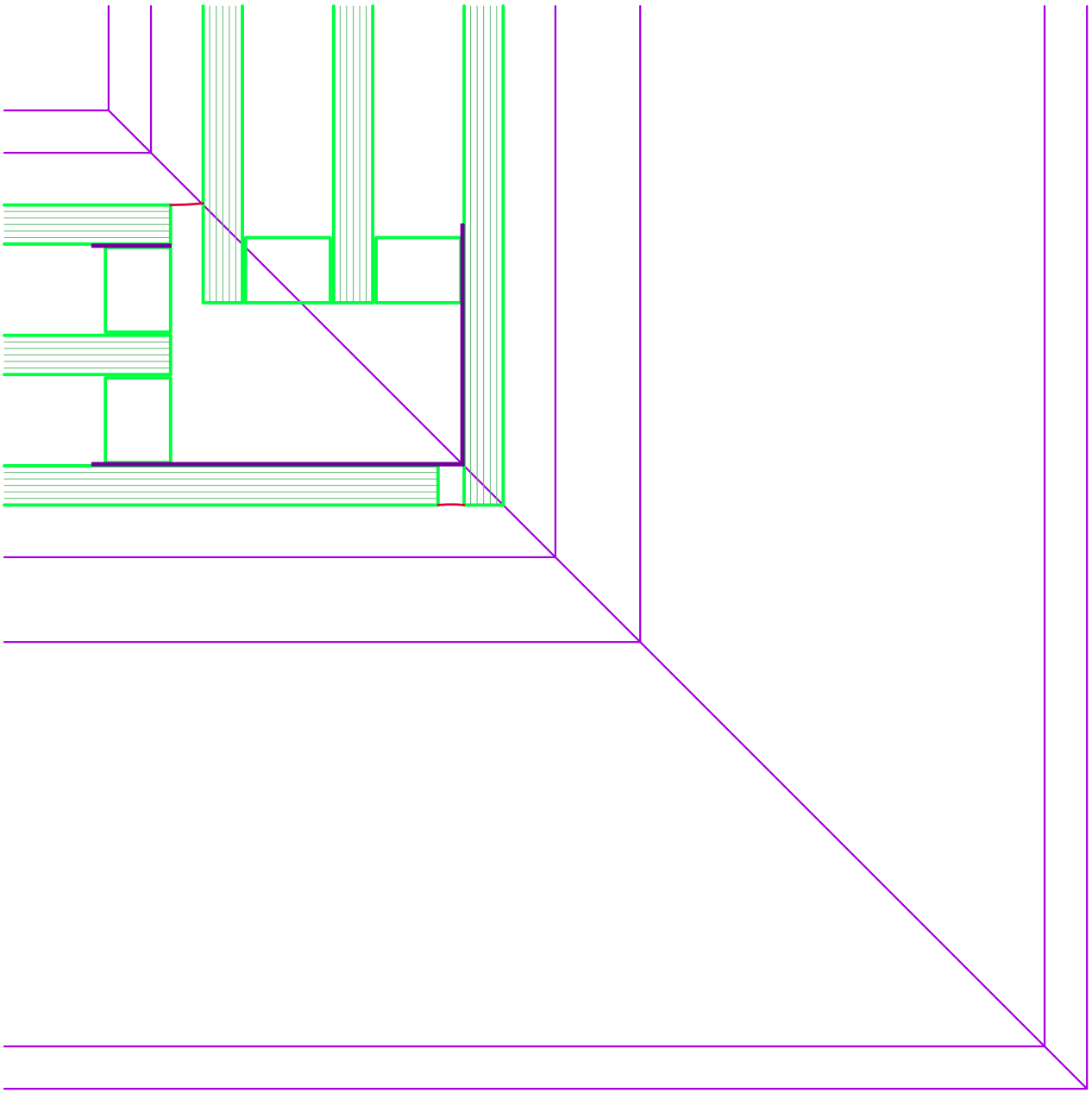

10. 2013 Ein Produkt der SOREG AG www.soreg.com Aenderungen vorbehalten

MASSBILD

2–schienig

Serie 150 P

Labyrinthanschluss
Flügel aussen
Glas 46mm

01.10.2013

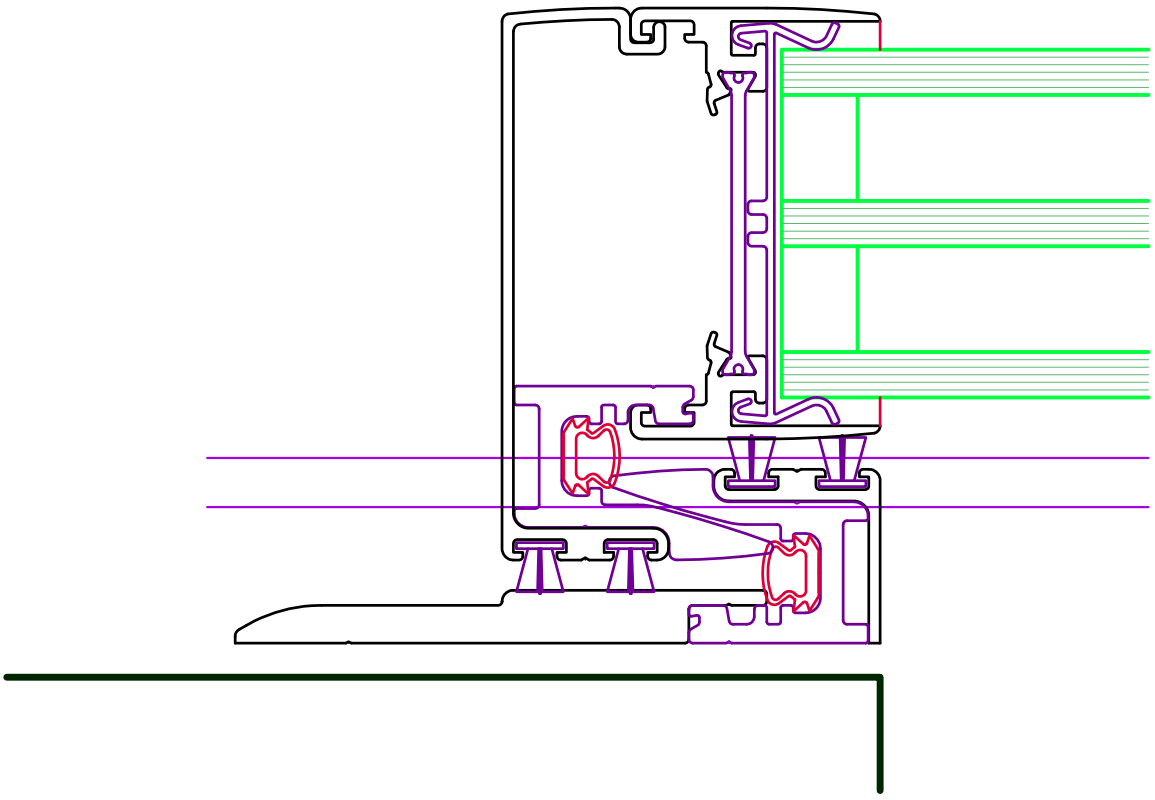

10. 2013 Ein Produkt der SOREG AG www.soreg.com Aenderungen vorbehalten

MASSBILD

2–schienig

Serie 150 P

01.10.2013

Festteil
an Blendrahmen
Festteil ohne Flügelprofil
Festteil innen
Glas 46mm

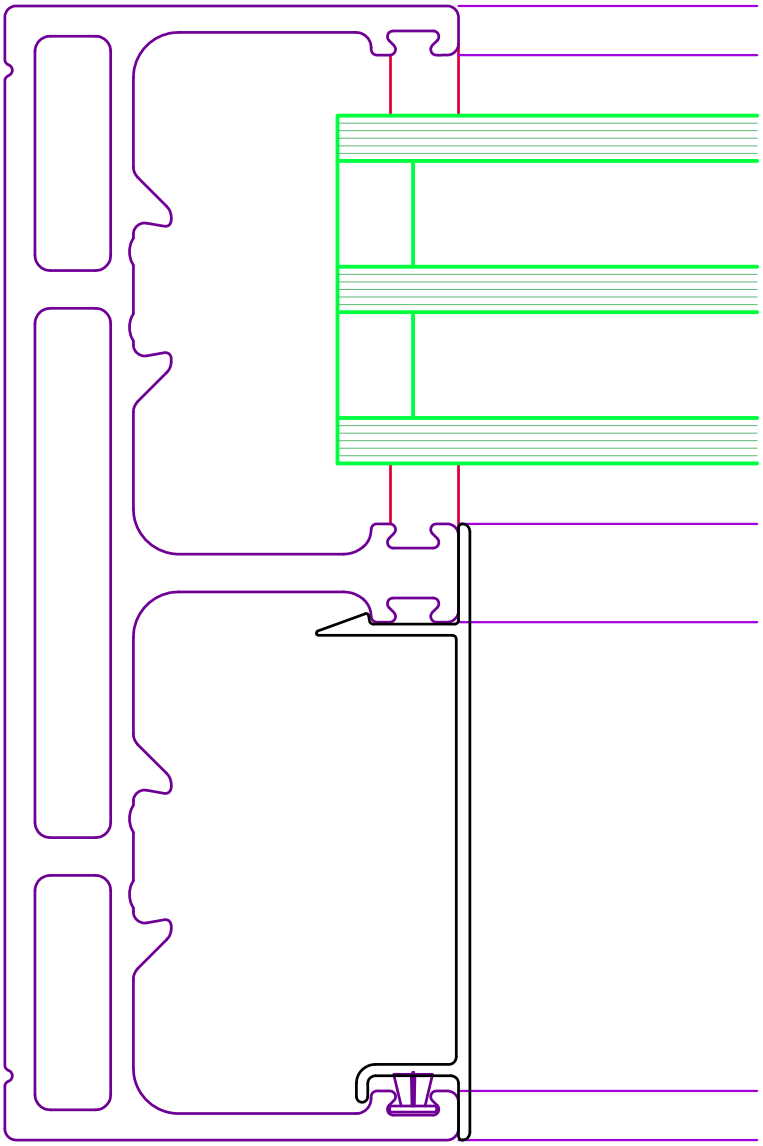

10. 2013 Ein Produkt der SOREG AG www.soreg.com Aenderungen vorbehalten

MASSBILD

1–schienig

Serie 150 P

Festteil
an Blendrahmen
Glas 46mm

01.10.2013

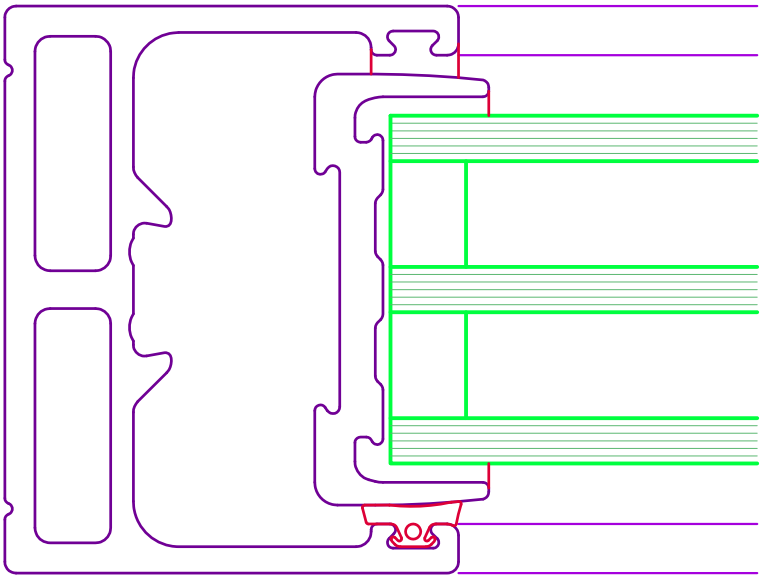

10. 2013 Ein Produkt der SOREG AG www.soreg.com Aenderungen vorbehalten

MASSBILD

1–schienig

Serie 150 P

Schiebeflügel
an Blendrahmen
mit Verschluss–Einlaufprofil
Glas 46mm

01.10.2013

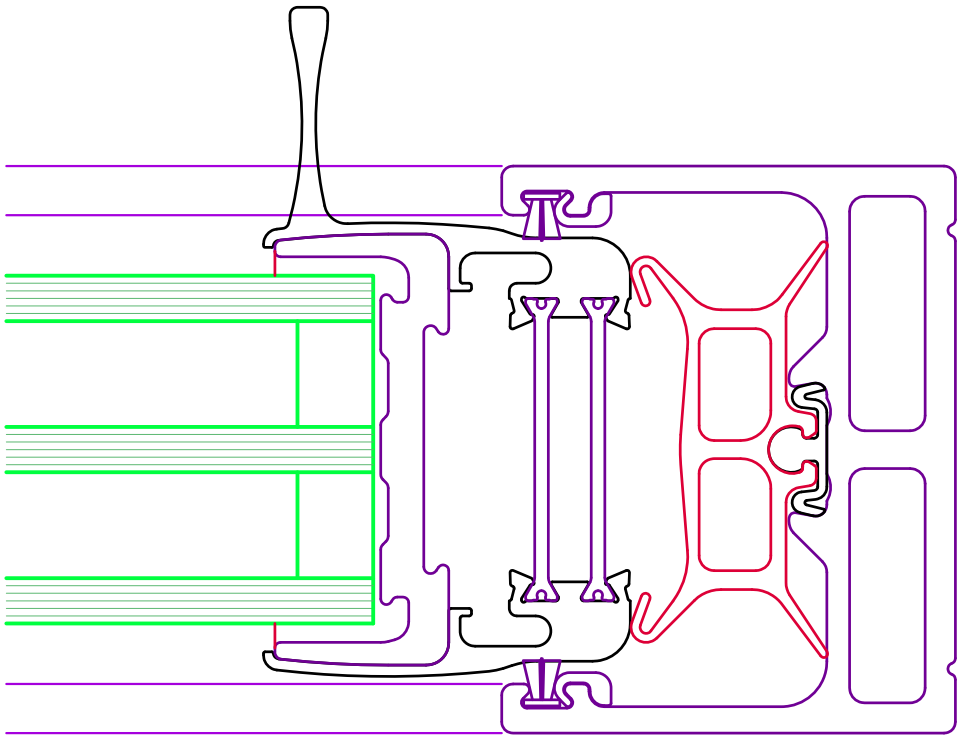

10. 2013 Ein Produkt der SOREG AG www.soreg.com Aenderungen vorbehalten

MASSBILD

1–schienig

Serie 150 P

Festteil
an Blendrahmen

01.10.2013

Festteil ohne Flügelprofil
Glas 46mm

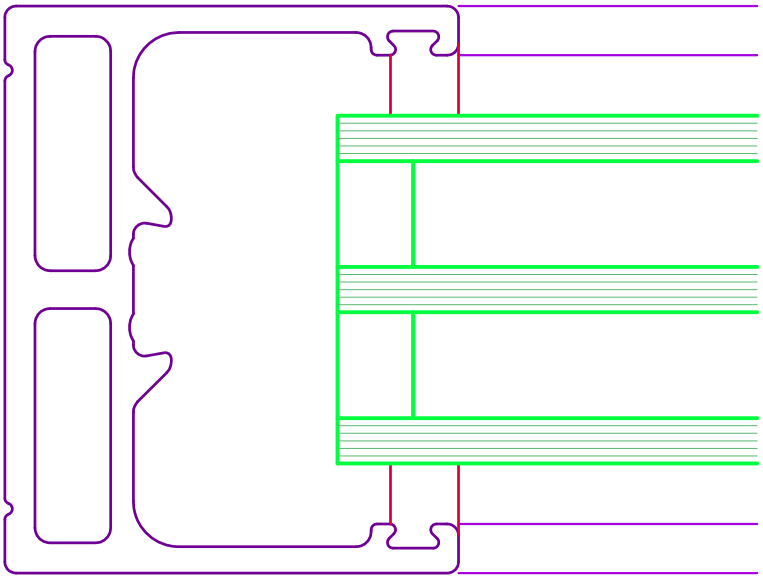

10. 2013 Ein Produkt der SOREG AG www.soreg.com Aenderungen vorbehalten

MASSBILD

1–schienig

Serie 150 P

01.10.2013

Festteil
Pfosten 80mm aussen
mit Flügelprofil T274
Glas 46mm

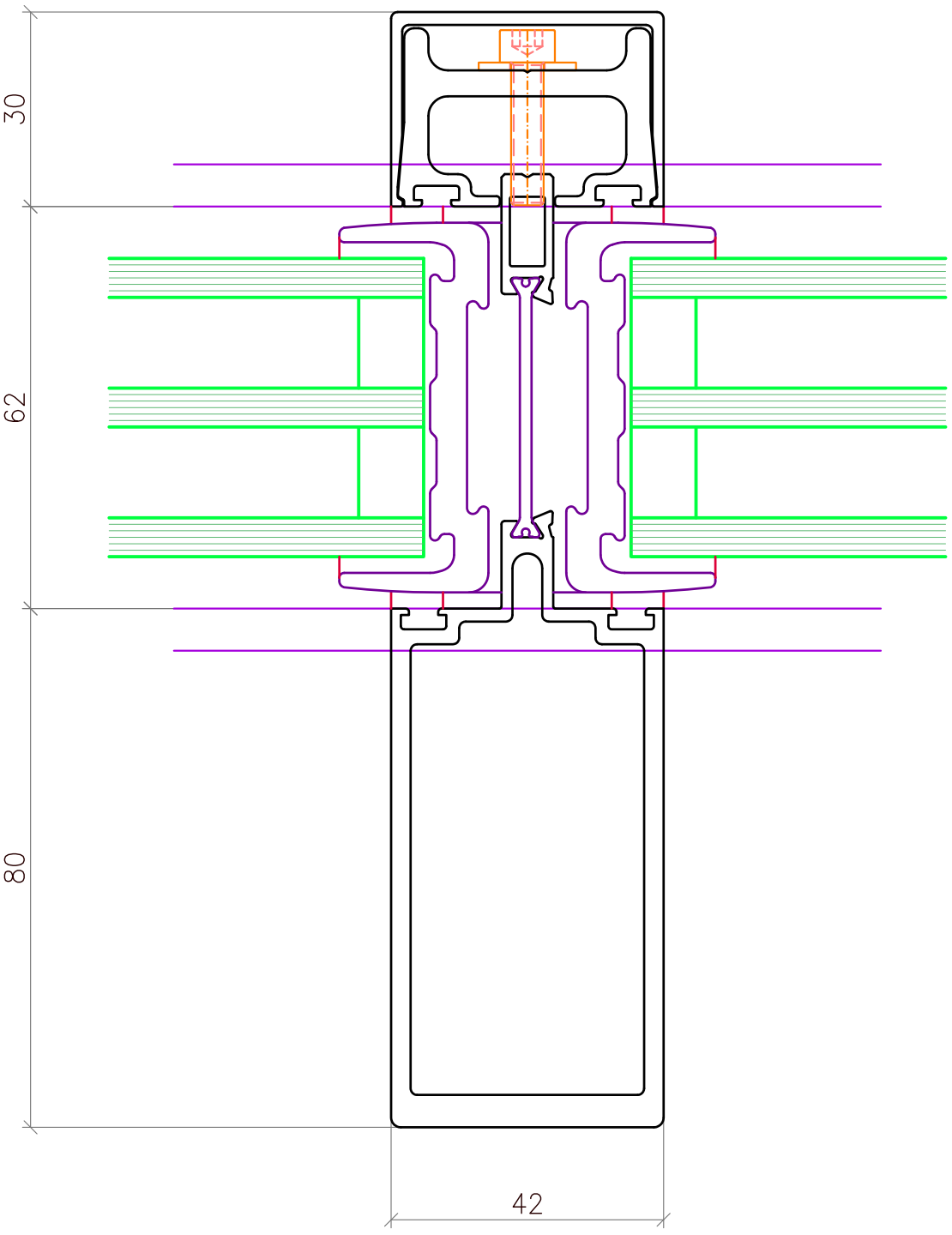

10. 2013 Ein Produkt der SOREG AG www.soreg.com Aenderungen vorbehalten

MASSBILD

1–schienig

Serie 150 P

Festteil
Pfosten 80mm aussen
Glas 46mm

01.10.2013

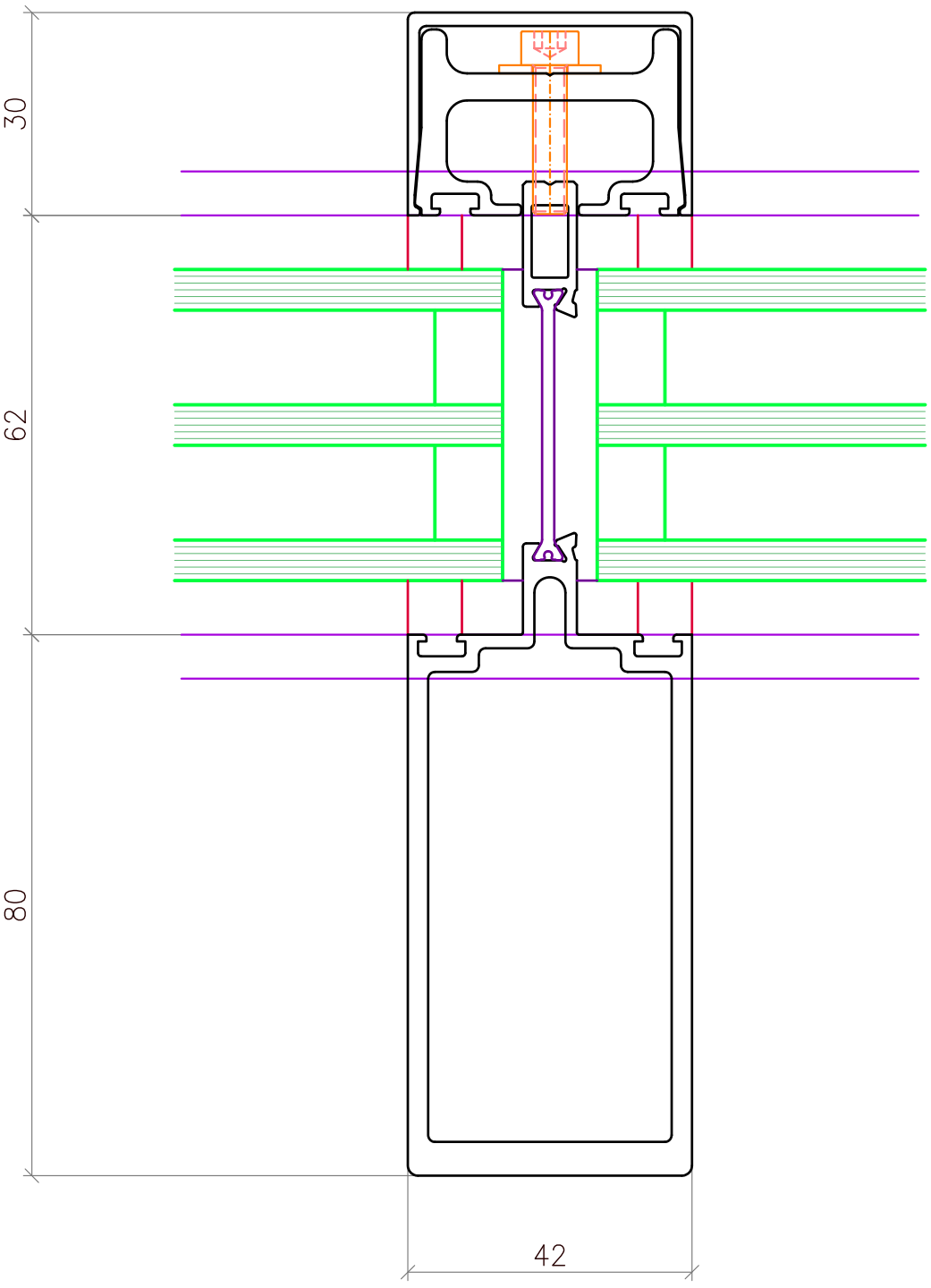

10. 2013 Ein Produkt der SOREG AG www.soreg.com Aenderungen vorbehalten

MASSBILD

1–schienig

Serie 150 P

Festteil
Pfosten 80mm aussen
Falzbreite 51mm
Glas 46mm

01.10.2013

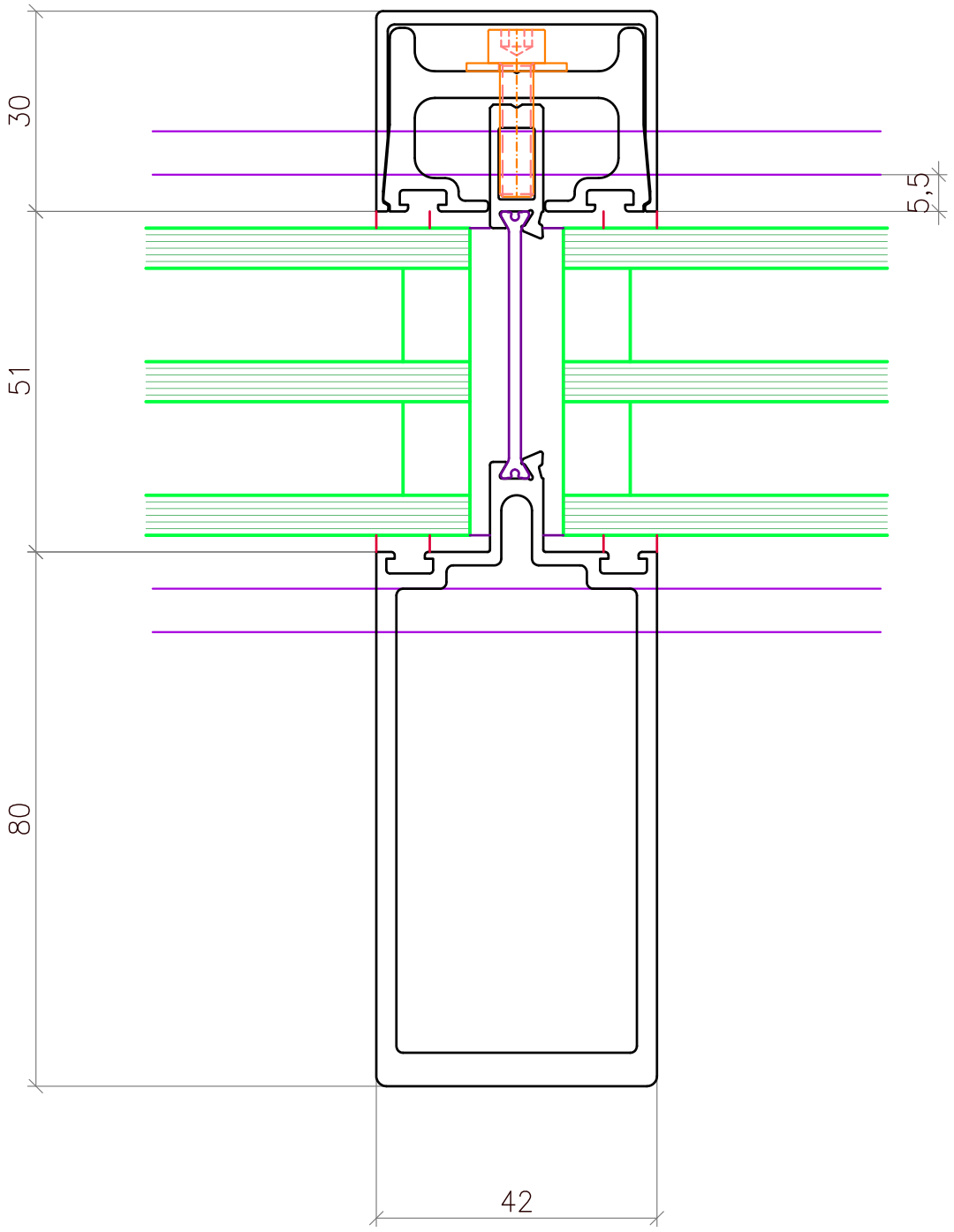

10. 2013 Ein Produkt der SOREG AG www.soreg.com Aenderungen vorbehalten

MASSBILD

3–schienig

Serie 150 P

Festteil
an Blendrahmen
Festteil innen
Glas 46mm

01.10.2013

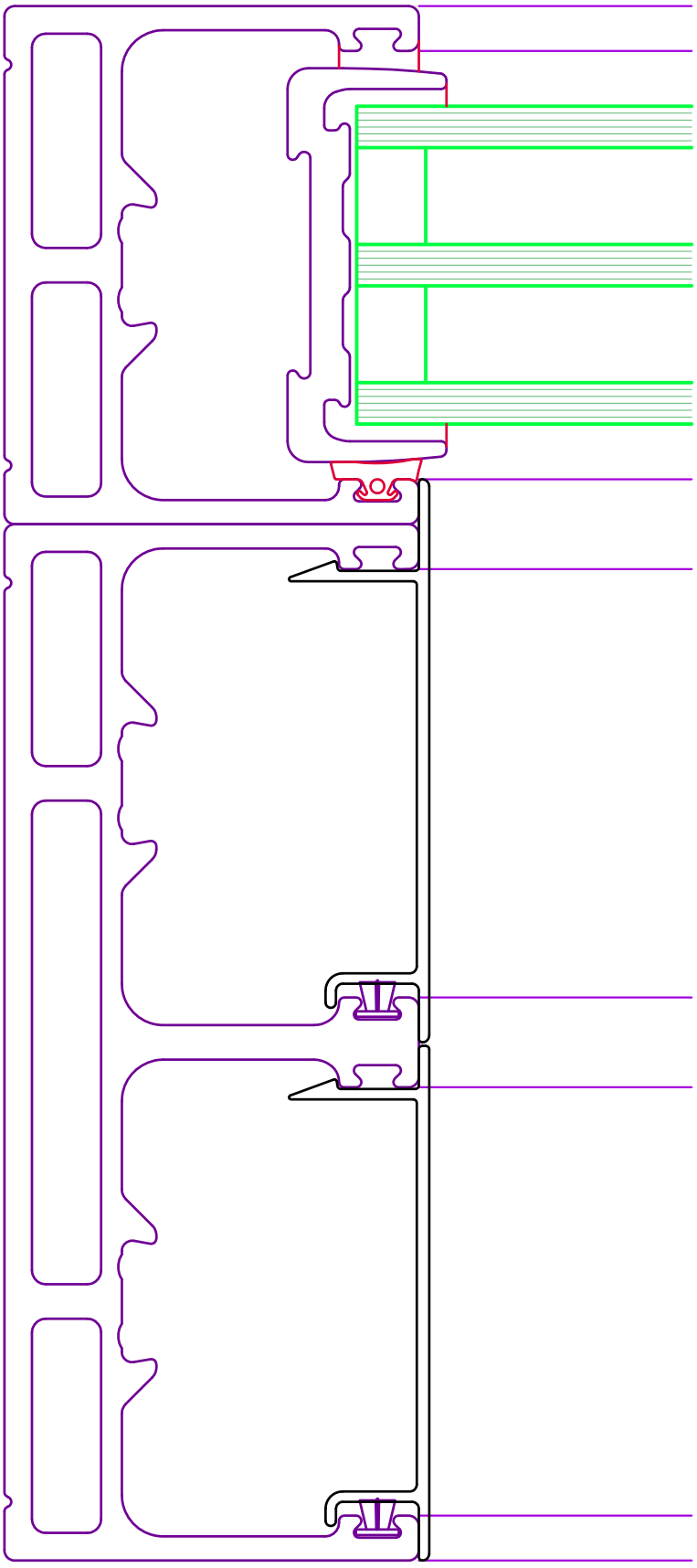

10. 2013 Ein Produkt der SOREG AG www.soreg.com Aenderungen vorbehalten

MASSBILD

3–schienig

Serie 150 P

Labyrinthstoss innen
U–förmig

01.10.2013

Glas 46mm

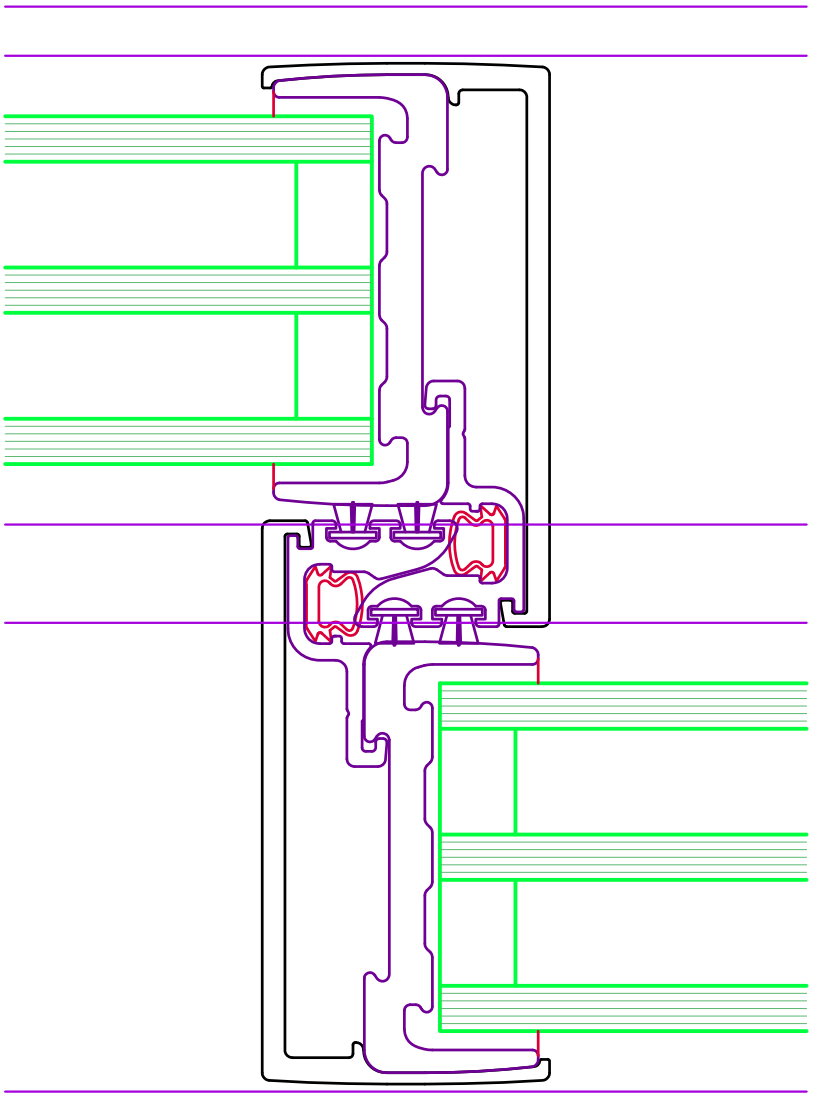

10. 2013 Ein Produkt der SOREG AG www.soreg.com Aenderungen vorbehalten

MASSBILD

3–schienig

Serie 150 P

Labyrinthstoss aussen
U–förmig

01.10.2013

Glas 46mm

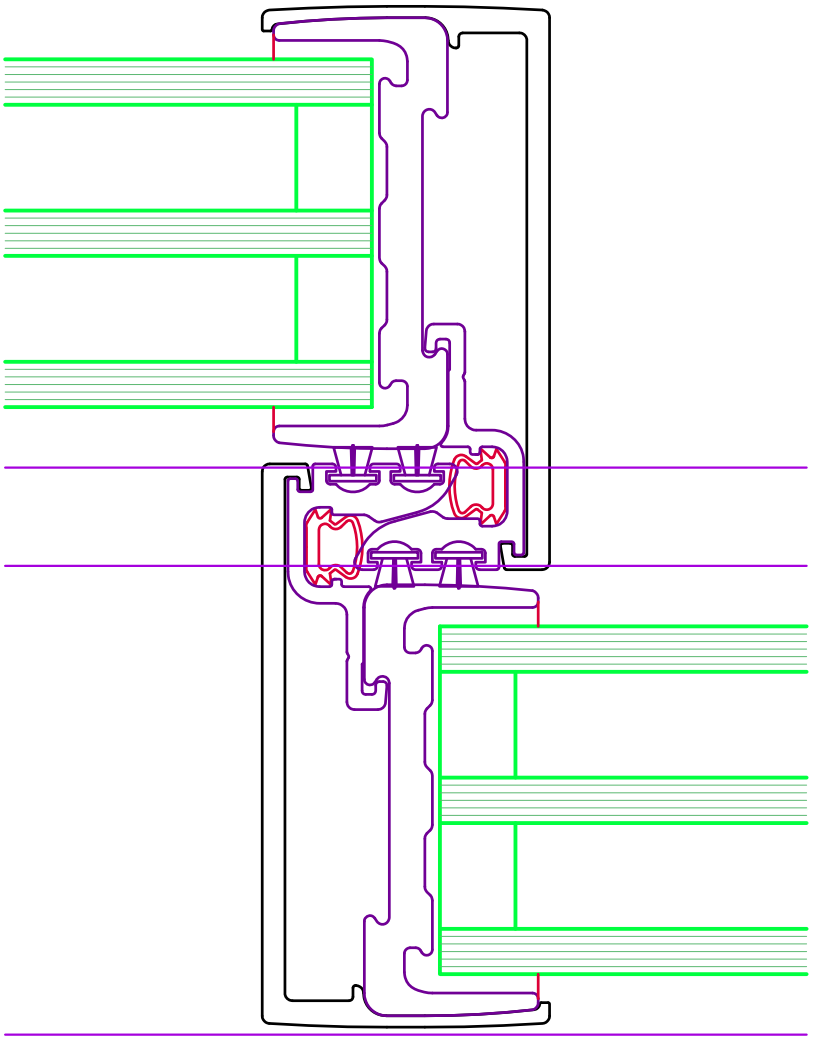

10. 2013 Ein Produkt der SOREG AG www.soreg.com Aenderungen vorbehalten

MASSBILD

3–schienig

Serie 150 P

Schiebeflügel
an Blendrahmen
Schiebeflügel aussen
mit Verschluss–Einlaufprofil
Glas 46mm

01.10.2013

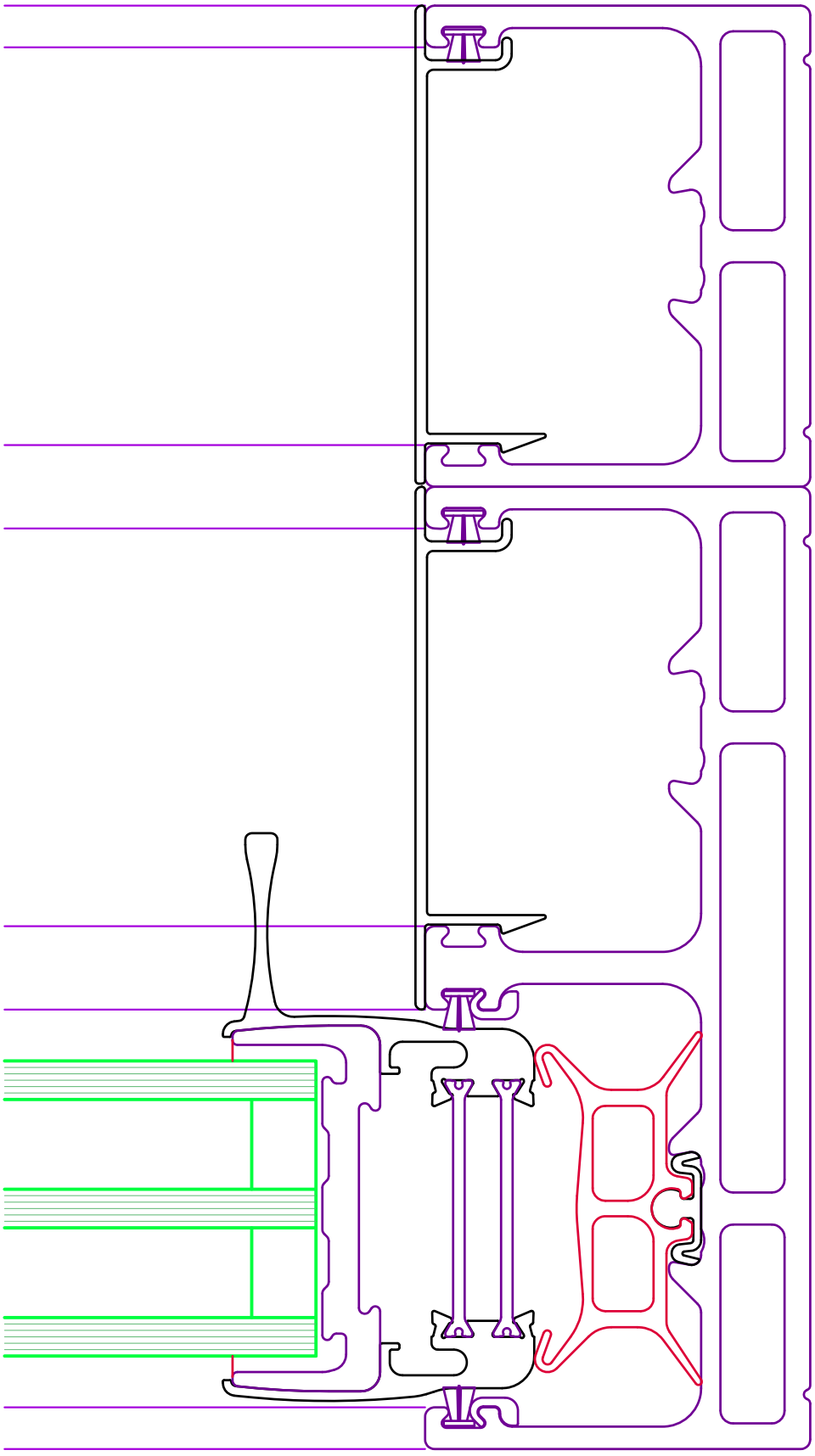

10. 2013 Ein Produkt der SOREG AG www.soreg.com Aenderungen vorbehalten

MASSBILD

Untere Laufschiene mit Wasserrinne

Serie 150 P

2–schienig
Schnitt durch Schiebeflügel
Schiebeflügel aussen
Glas 46mm

01.10.2013

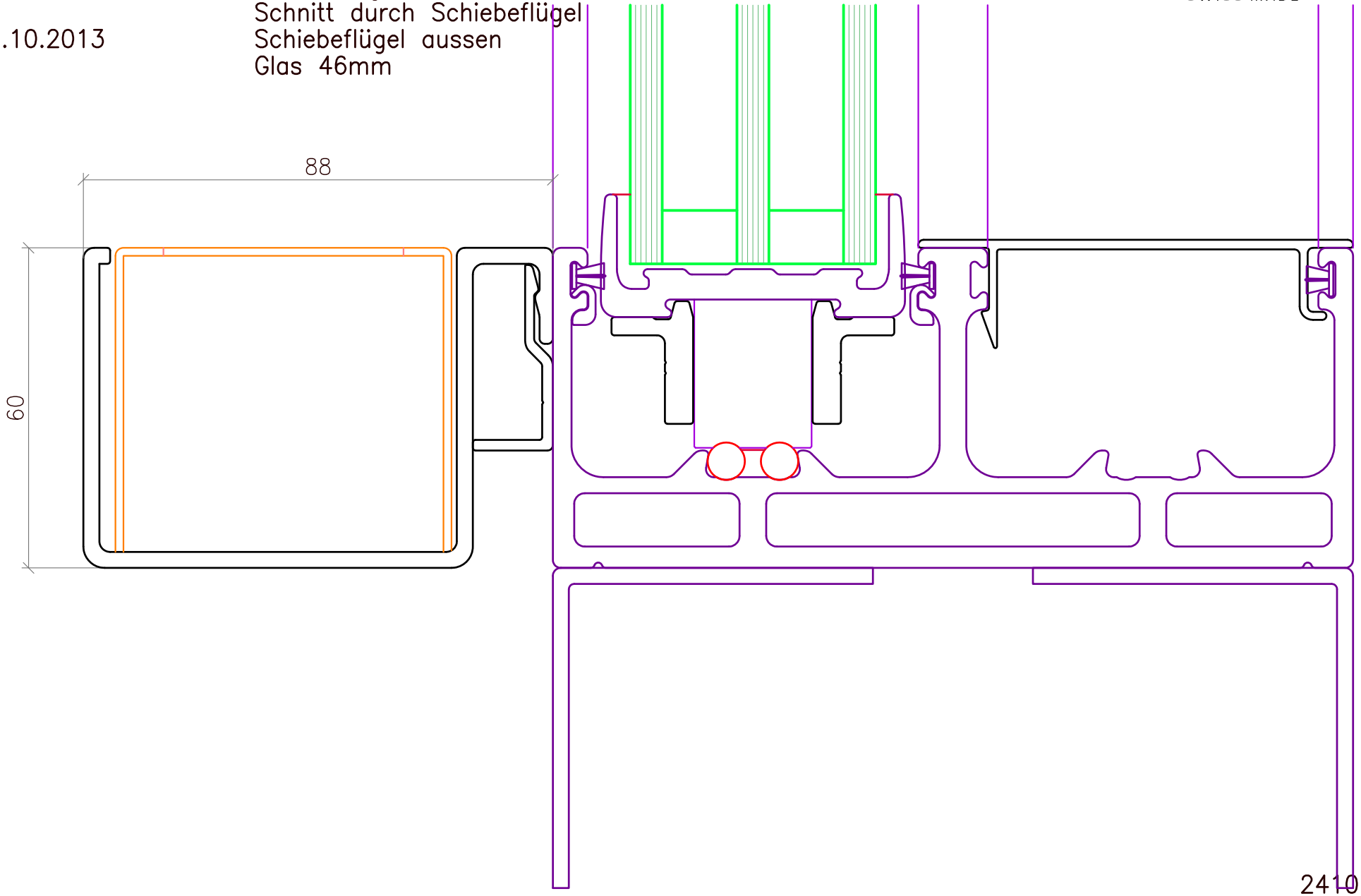

10. 2013 Ein Produkt der Alu–System AG www.alusystem.info Aenderungen vorbehalten

MASSBILD

Untere Laufschiene mit Wasserrinne schmal

Serie 150 P

2–schienig
Schnitt durch Schiebeflügel
Schiebeflügel aussen
Glas 46mm

01.10.2013

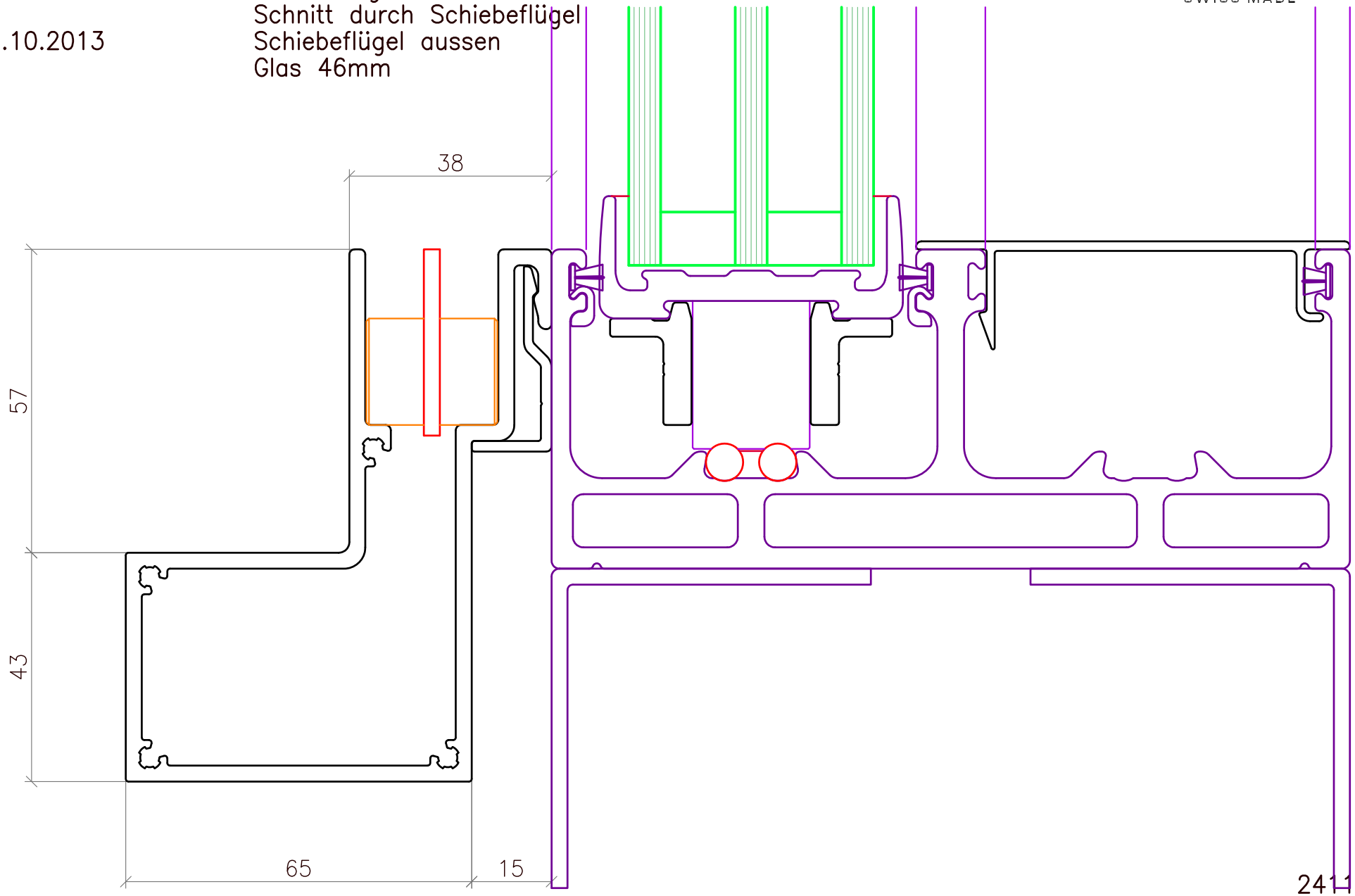

10. 2013 Ein Produkt der Alu–System AG www.alusystem.info Aenderungen vorbehalten

MASSBILD

Serie 150 P

01.10.2013

Entwässerung

Untere Laufschiene
mit Entwässerungsklotz

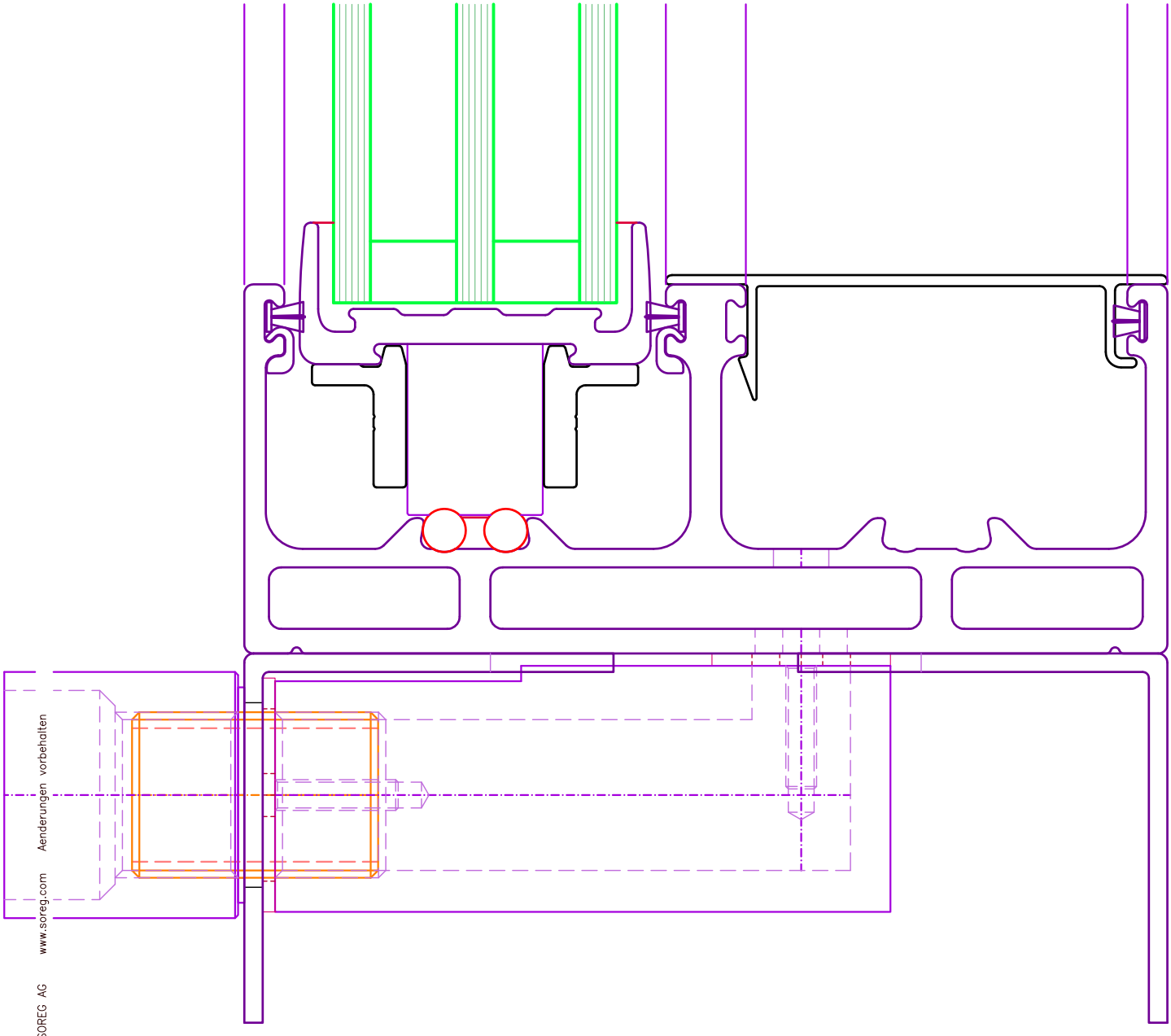

10. 2013 Ein Produkt der SOREG AG www.soreg.com Aenderungen vorbehalten

MASSBILD

Serie 150 P

01.10.2013

Schwellenbefestigung

mit Schwellenbefestigung verstellbar

Schnitt durch Schiebeflügel

Schiebeflügel aussen

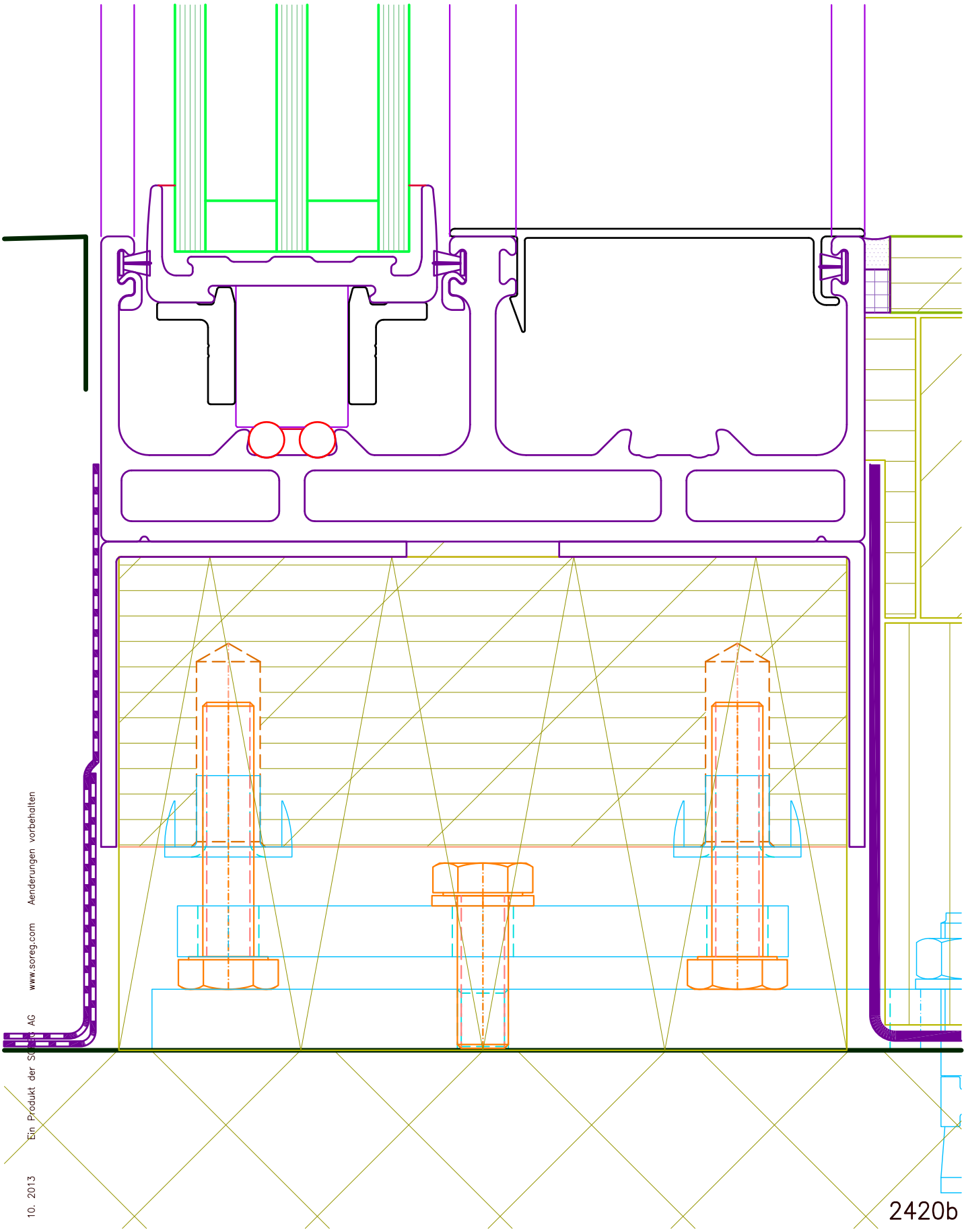

10. 2013 Ein Produkt der SOREG AG www.soreg.com Aenderungen vorbehalten

2420b